Stand 04/2024

uversa

Bis zu 20% Rückerstattung:
Das uversa Nachhaltigkeits-Programm

Klicken & entdecken

Produktkatalog

Basismodule für den effizienten Maschinenbau.

Bis zu 20% Rückerstattung: Das uversa Nachhaltigkeits-Programm

Nach Ablauf Ihres Projektes kaufen wir Ihnen auf Wunsch die gebrauchten uversa Teile wieder ab. Sie erhalten eine Rückerstattung von bis zu 20% auf den Netto-Kaufpreis und leisten damit außerdem einen wertvollen Beitrag für unsere Umwelt.

Denn durch den Rückkauf verlängern wir die Lebensdauer unserer uversa Produkte, indem wir diese nach eingehender Prüfung wieder als „gebrauchte Ware“ in unserem Shop anbieten.

Mit diesem Programm wollen wir gemeinsam mit Ihnen einen positiven Beitrag zum Schutz der Umwelt leisten und dazu beitragen, dass die Maschinenbaubranche ein Stück nachhaltiger wird.

Lassen Sie uns auf diese Weise gemeinsam nachhaltig im Sinne der Umwelt handeln.

Im Zuge unseres Nachhaltigkeits-Programm ist der Umweltschutz auch in anderen Bereichen von uversa im Fokus:

- **Produktion in Deutschland**
- **Mehrfachverwendung von Verpackungsmaterial**
- **Digitaler Produktkatalog**
- **Klimaneutraler Versand**
- **Langlebige Produkte**

So funktioniert es

1. **Kontaktieren Sie uns**
   Sie haben Ihr Projekt beendet und müssen nun Ihre Maschine wieder abbauen? Kontaktieren Sie uns und besprechen Sie mit uns die Vorgehensweise. Sobald wir das Prozedere mit Ihnen besprochen haben, schicken Sie uns Ihre Teile/Produkte zurück.

2. **Festlegung der Rückerstattung/Bewertung der Teile**
   Nach Erhalt der Teile prüfen wir den Zustand der Teile und legen den Rückerstattungsbetrag abhängig vom Zustand nach unserem Ermessen fest.
   Dieser kann bei gutem Zustand bis zu 20% des von Ihnen bezahlten Netto-Kaufpreises betragen.

   Wir übermitteln Ihnen per E-Mail unser Angebot für einen Rückkauf. Anschließend entscheiden Sie, ob Sie dieses annehmen möchten oder nicht.

   Sollte Sie mit dem angebotenen Rückerstattungsbetrag nicht einverstanden sein oder sollte ein Rückkauf aufgrund des Zustandes der Produkte wider Erwarten nicht möglich sein, senden wir Ihnen die Teile auf unsere Kosten zurück.

3. **Rückerstattung erhalten**
   Sie erhalten die von uns berechnete Rückerstattung innerhalb weniger Tage. Nicht als Gutschein, sondern als Gutschrift.

   Ausschluss/Ablehnung eines Rückkaufs
   Säulen (Wellen) sind generell vom Rückkauf ausgeschlossen. Zudem behalten wir uns das Recht vor, einen Rückkauf unabhängig vom Zustand der Produkte in Einzelfällen abzulehnen.

Mehr Informationen zu diesem Thema finden Sie auf **uversa.de/nachhaltigkeit**

uversa

Inhaltsverzeichnis

Klickbare Navigation

PEX

PEX-MS Mono-Sockel 4–6
PEX-DS Duo-Sockel 7–9

EVO

EVO-MT Monotraversenverbinder 10–12
EVO-DT Duotraversenverbinder 13–15
EVO-KM Klemmmodule 16–19
EVO-MM Mono-Module 20–22
EVO-DM Duo-Module 23–25
EVO-MV Mehrfachverbinder 26–29

DIA

DIA-SR Stellringe 30–32

VARO

VARO-JM Justiermodule 33–36

VIA

VIA-HS Hohlsäulen 37–39
VIA-HSE Hohlsäulen Edelstahl 40–41
VIA-VSE Vollsäulen Edelstahl 42–43

SENO

SENO-BSS Bandsockel Standard 44–46
SENO-BSK Bandsockel Kurz 47–48
SENO-BSL Bandsockel Lang 49–50
SENO-SF Sensorfüße 51–52
SENO-KV Kreuzverbinder 53–55
SENO-RV Rotationsverbinder 56–57
SENO-GV Gelenkverbinder 58–59
SENO-TV T-Verbinder 60–61
SENO-GS Geberhalter Senkrecht 62–63
SENO-GP Geberhalter Parallel 64–65
SENO-LH Lichttasterhalter 66–67
SENO-GH Gabellichtschrankenhalter 68–69
SENO-SW Sensorwelle 70–71

ELO

ELO-MH Modulhalter 72–74

Auf Anfrage erhalten Sie kostenlos eine gedruckte Ausgabe des Produktkataloges.

Alle Preise und CAD-Modelle finden Sie im Online-Shop.

www.uversa.de

ZUR ÜBERSICHT

uversa

PEX-MS

Mono-Sockel

PEX-MS
Mono-Sockel

TECHNISCHE DETAILS

Werkstoff	Aluminium (gefräst)
Oberfläche	
eloxiert	● schwarz, ● rot, ● blau, ● grün, ● gold,
passiviert	● SurTec® 650 (ESD-leitfähig)
Lagetoleranz Passbohrungen	± 0,01 mm
Lagetoleranz Bohrungen	± 0,1 mm

MODULBESCHREIBUNG

Sockel mit Montage- und Passbohrungen zur Aufnahme einer Säule. Zur Befestigung z.B. an Arbeitsflächen oder zum integrieren in Baugruppen.

PEX-MS12

PEX-MS20 / PEX-MS30 / PEX-MS40

PEX-MS12
(Anwendungsbeispiel)

PEX-MS50 / PEX-MS60

© Alle Rechte vorbehalten.
Der Verkauf aller Produkte über www.uversa.de erfolgt im Namen und für Rechnung der KonTec Maschinenbau GmbH.

UVERSA SERVICE 08321 / 220 98-40
info@uversa.de

www.uversa.de

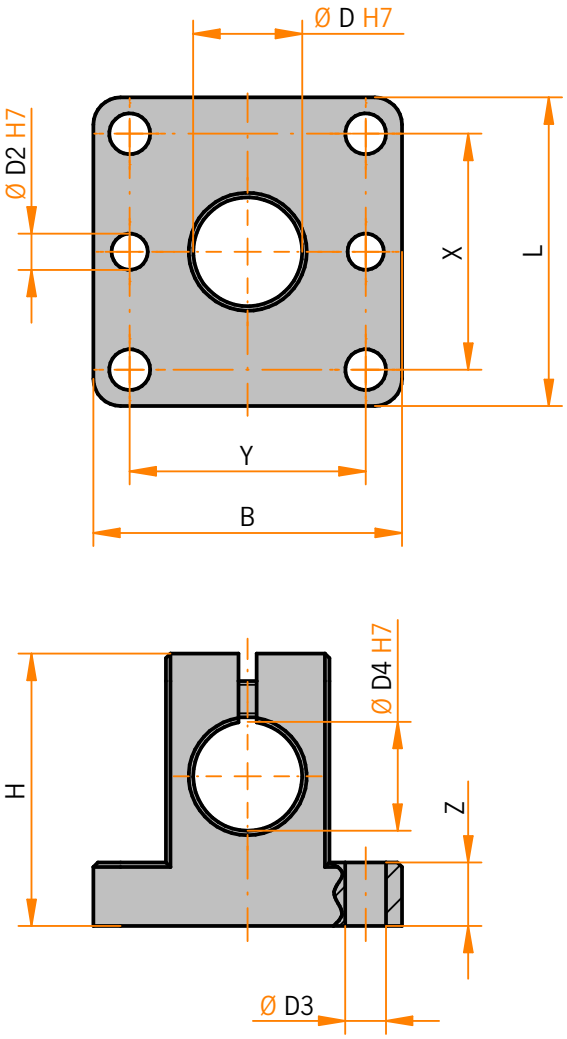

PEX-MS12

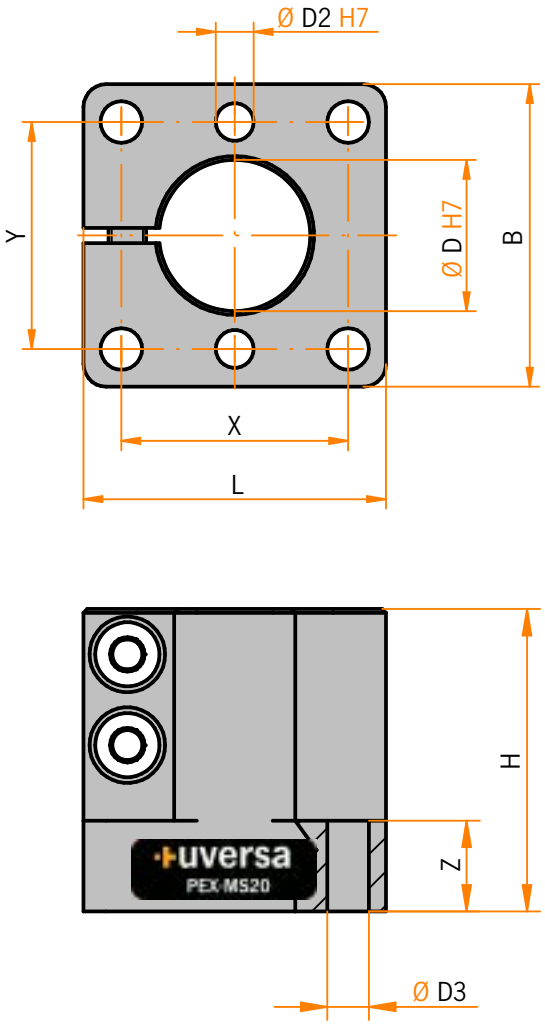

PEX-MS20 - PEX-MS60

Modell	L Länge	B Breite	H Höhe	D	D2	D3	D4	X	Y	Z
PEX-MS12	34	34	30	12	4	4,5	12	26	26	7
PEX-MS20	40	40	40	20	5	5,5	-	30	30	12
PEX-MS30	54	54	50	30	5	6,6	-	42	42	14
PEX-MS40	64	64	60	40	5	9	-	48	48	15
PEX-MS50	90	90	78	50	6	11	-	70	70	16
PEX-MS60	100	100	90	60	6	11	-	80	80	18

Der Monosockel PEX-MS12 ist auch als Monomodul EVO-MM einsetzbar.

Auf Anfrage fertigen wir auch nach Ihren individuellen Anforderungen.

© Alle Rechte vorbehalten.
Der Verkauf aller Produkte über www.uversa.de erfolgt im Namen und für Rechnung der KonTec Maschinenbau GmbH.

UVERSA SERVICE 08321 / 220 98-40
info@uversa.de

www.uversa.de

ZUR ÜBERSICHT

uversa

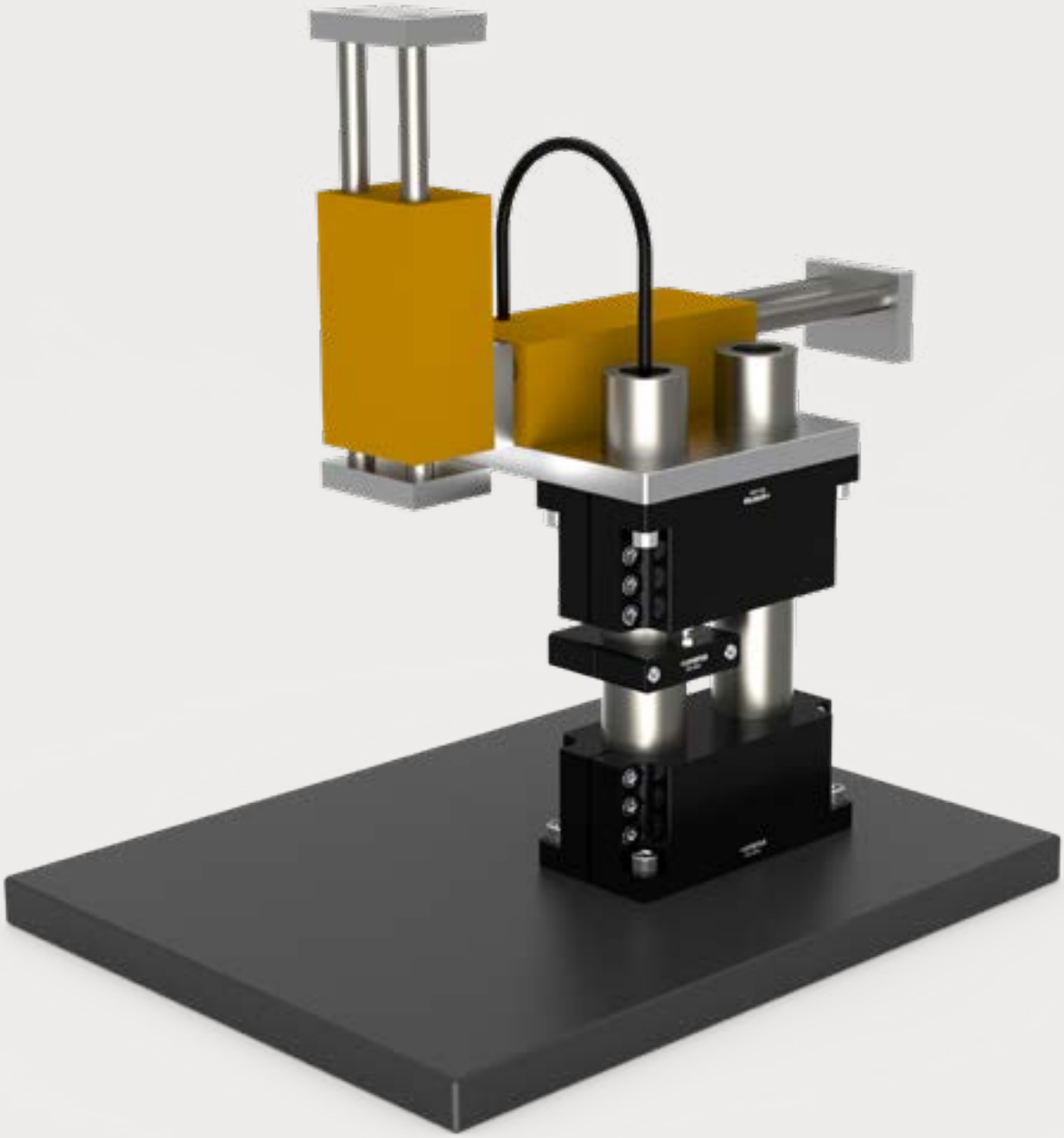

PEX-DS

Duo-Sockel

PEX-DS
Duo-Sockel

TECHNISCHE DETAILS

Werkstoff	Aluminium (gefräst)
Oberfläche	
eloxiert	● schwarz, ● rot, ● blau, ● grün, ● gold,
passiviert	● SurTec® 650 (ESD-leitfähig)
Lagetoleranz Passbohrungen	± 0,01 mm
Lagetoleranz Bohrungen	± 0,1 mm

MODULBESCHREIBUNG

Sockel mit Montage- und Passbohrungen zu Aufnahme von zwei Säulen. Zur Befestigung z.B. an Arbeitsflächen oder zum integrieren in Baugruppen.

PEX-DS12

PEX-DS50 / PEX-DS60

PEX-DS20 / PEX-DS30 / PEX-DS40

© Alle Rechte vorbehalten.
Der Verkauf aller Produkte über www.uversa.de erfolgt im Namen und für Rechnung der KonTec Maschinenbau GmbH.

UVERSA SERVICE 08321 / 220 98-40
info@uversa.de

www.uversa.de

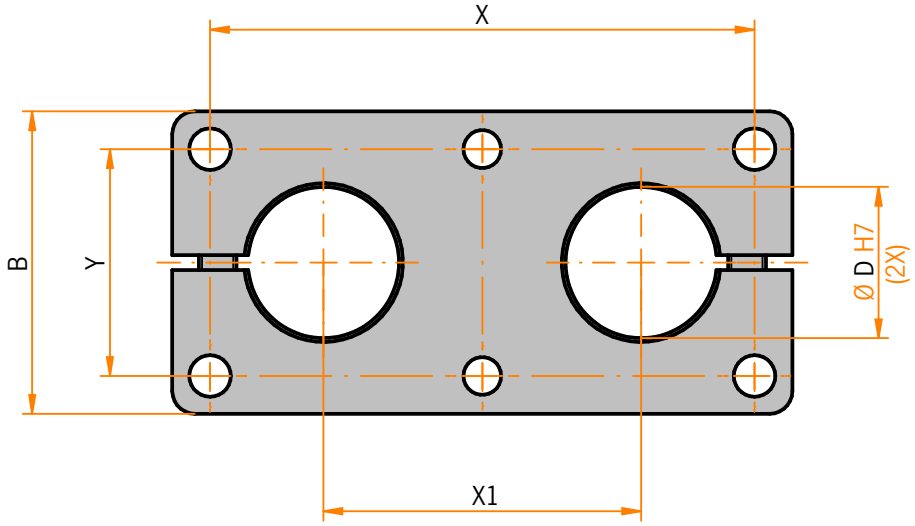

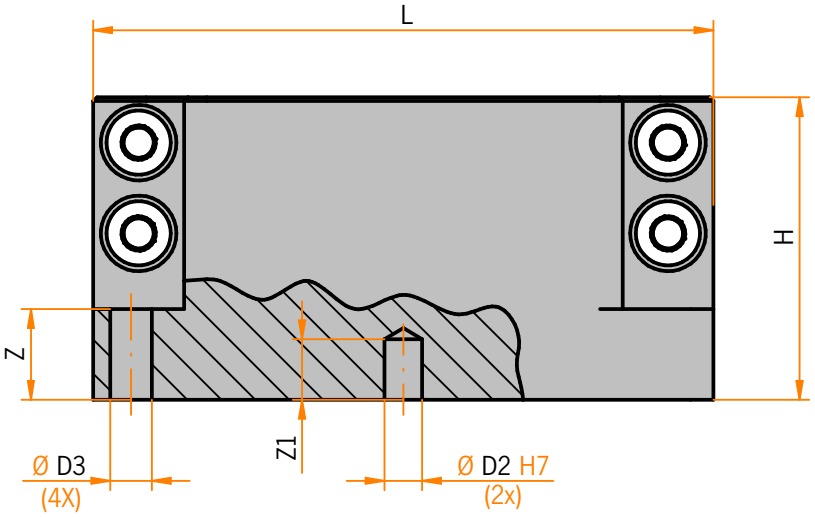

Modell	L Länge	B Breite	H Höhe	D	D2	D3	X	X1	Y	Z	Z1
PEX-DS12	60	34	28	12	4	4,5	52	28	26	7	8
PEX-DS20	82	40	40	20	5	5,5	72	42	30	12	8
PEX-DS30	110	54	50	30	5	6,6	98	56	42	14	8
PEX-DS40	130	64	60	40	5	9	114	66	48	15	10
PEX-DS50	184	90	78	50	6	11	164	94	70	16	8
PEX-DS60	204	100	90	60	6	11	184	104	80	18	8

Auf Anfrage fertigen wir auch nach Ihren individuellen Anforderungen.

© Alle Rechte vorbehalten.
Der Verkauf aller Produkte über www.uversa.de erfolgt im Namen und für Rechnung der KonTec Maschinenbau GmbH.

UVERSA SERVICE 08321 / 220 98-40
info@uversa.de
www.uversa.de

ZUR ÜBERSICHT

uversa

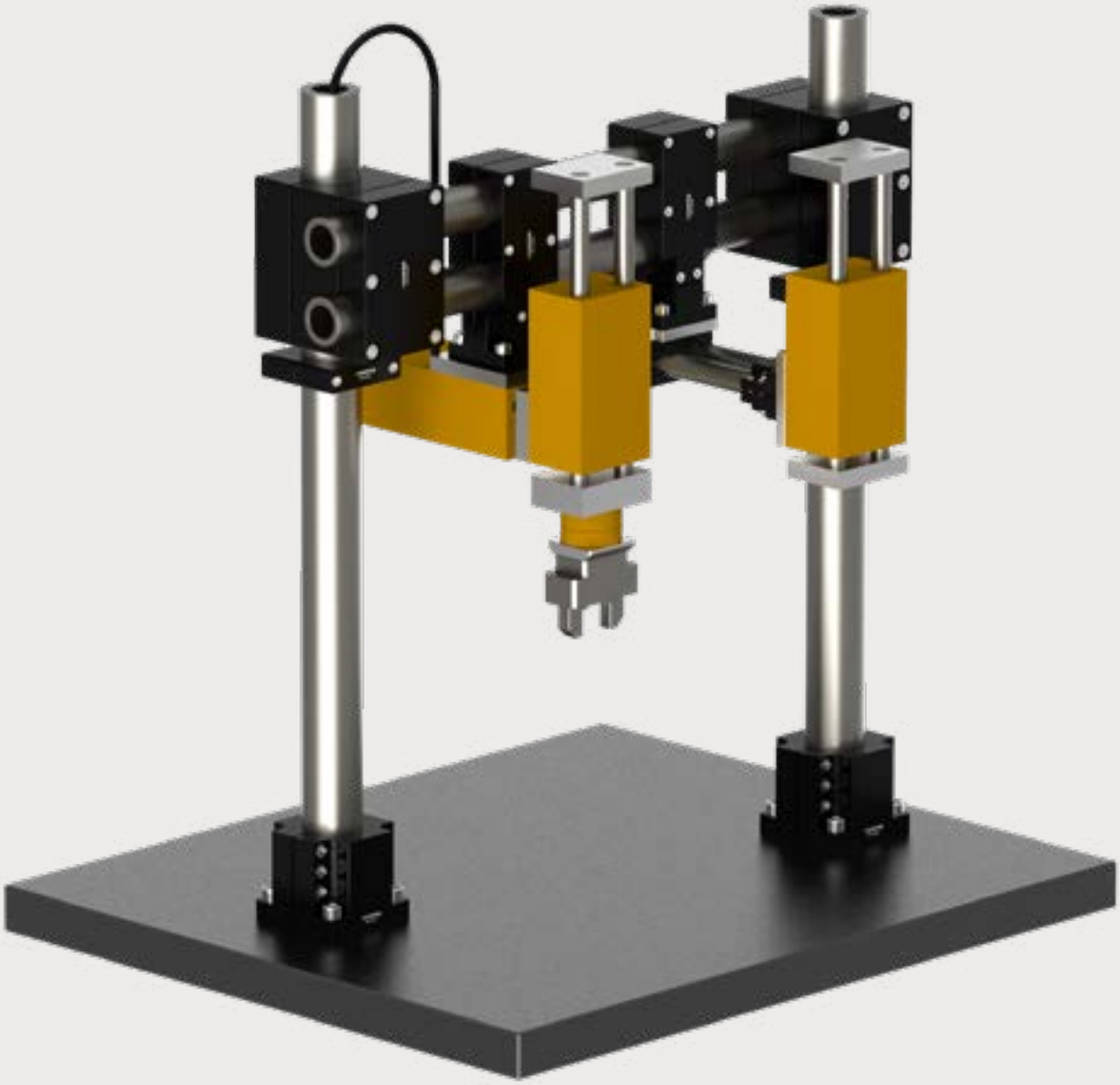

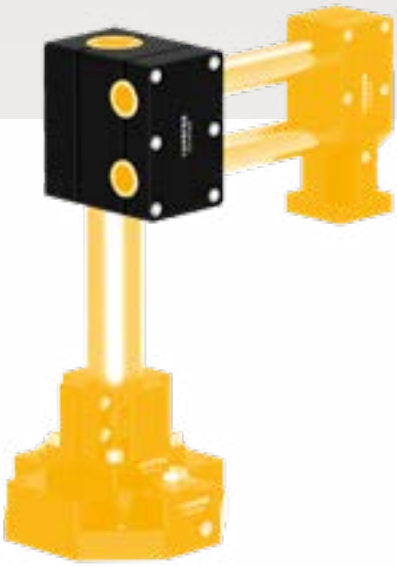

EVO-MT

Monotraver-senverbinder

EVO-MT
Monotraversenverbinder

TECHNISCHE DETAILS

Werkstoff	Aluminium (gefräst)
Oberfläche	
eloxiert	● schwarz, ● rot, ● blau, ● grün, ● gold,
passiviert	● SurTec® 650 (EDS-leitfähig)
Lagetoleranz Passbohrungen	± 0,01 mm
Lagetoleranz Bohrungen	± 0,1 mm

MODULBESCHREIBUNG

Modul zur Aufnahme von Säulen in zwei unterschiedlichen Größen im rechten Winkel.
Ermöglicht so den Bau von Portalen.

EVO-MT3020 /EVO-MT4030

EVO-MT5040 / EVO-MT6050

© Alle Rechte vorbehalten.
Der Verkauf aller Produkte über www.uversa.de erfolgt im Namen und für Rechnung der KonTec Maschinenbau GmbH.

UVERSA SERVICE 08321 / 220 98-40
info@uversa.de
www.uversa.de

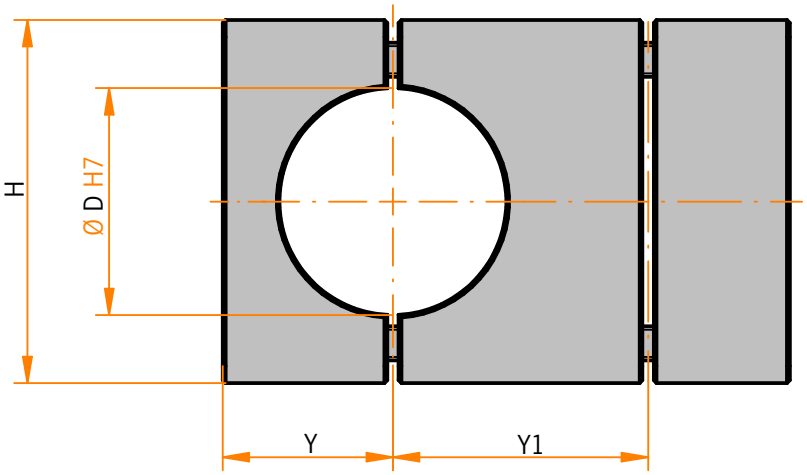

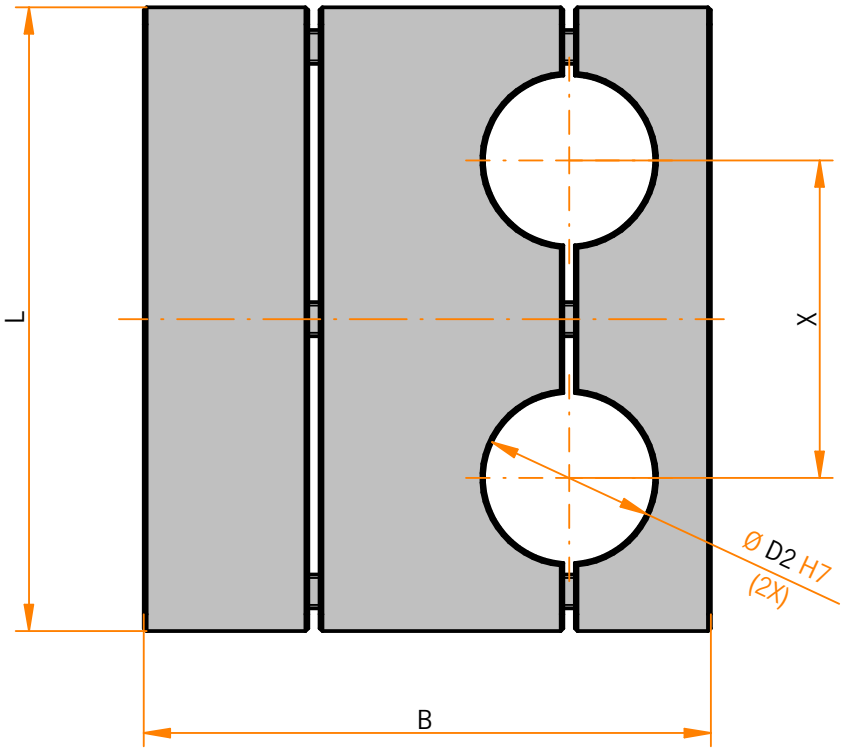

Modell	L Länge	B Breite	H Höhe	D	D2	X	Y	Y1
EVO-MT3020	82	78	54	30	20	42	25	34
EVO-MT4030	110	100	64	40	30	56	30	45
EVO-MT5040	134	128	90	50	40	66	42	56
EVO-MT6050	180	157	100	60	50	94	47	68

Auf Anfrage fertigen wir auch nach Ihren individuellen Anforderungen.

© Alle Rechte vorbehalten.
Der Verkauf aller Produkte über www.uversa.de erfolgt im Namen und für Rechnung der KonTec Maschinenbau GmbH.

UVERSA SERVICE 08321 / 220 98-40
info@uversa.de
www.uversa.de

ZUR ÜBERSICHT

uversa

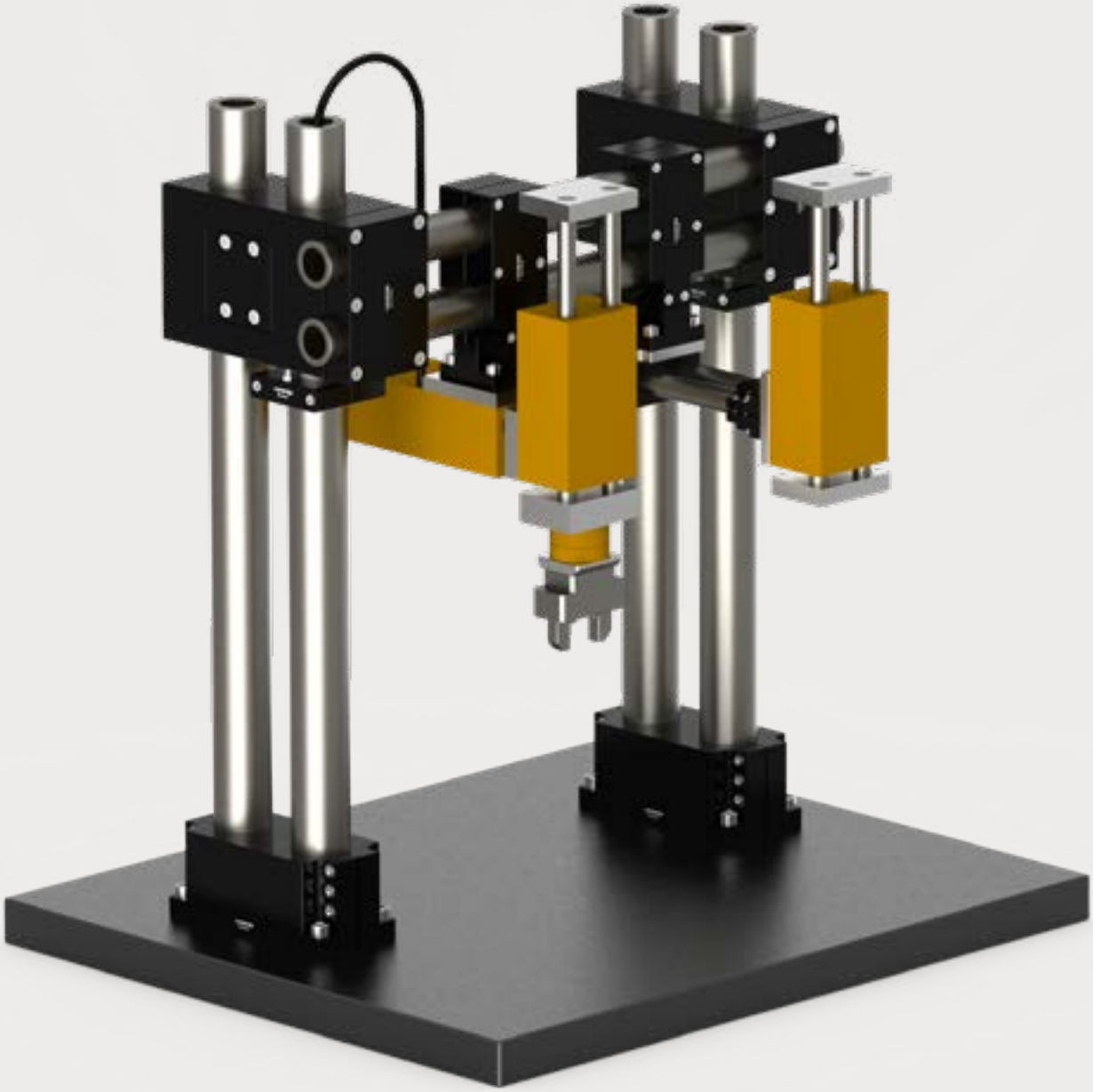

EVO-DT

Duotraversen-verbinder

EVO-DT
Duotraversenverbinder

TECHNISCHE DETAILS

Werkstoff	Aluminium (gefräst)
Oberfläche	
eloxiert	● schwarz, ● rot, ● blau, ● grün, ● gold,
passiviert	● SurTec® 650 (ESD-leitfähig)
Lagetoleranz Passbohrungen	± 0,01 mm
Lagetoleranz Bohrungen	± 0,1 mm

MODULBESCHREIBUNG

Modul zur Aufnahme von Säulen in zwei unterschiedlichen Größen im rechten Winkel.
Ermöglicht so den Bau von Portalen.

EVO-DT3020 / EVO-DT4030

EVO-DT5040 / EVO-DT6050

© Alle Rechte vorbehalten.
Der Verkauf aller Produkte über www.uversa.de erfolgt im Namen und für Rechnung der KonTec Maschinenbau GmbH.

UVERSA SERVICE 08321 / 220 98-40
info@uversa.de
www.uversa.de

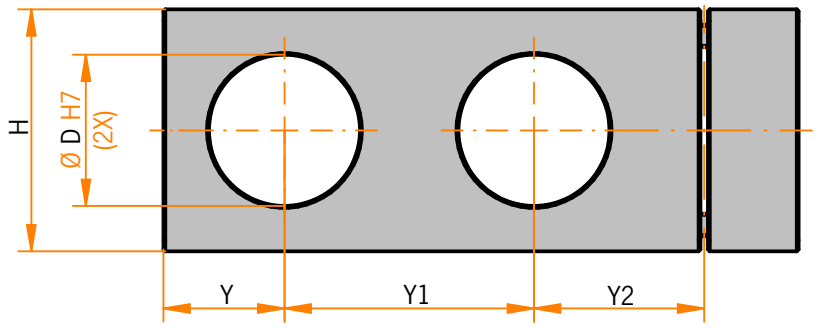

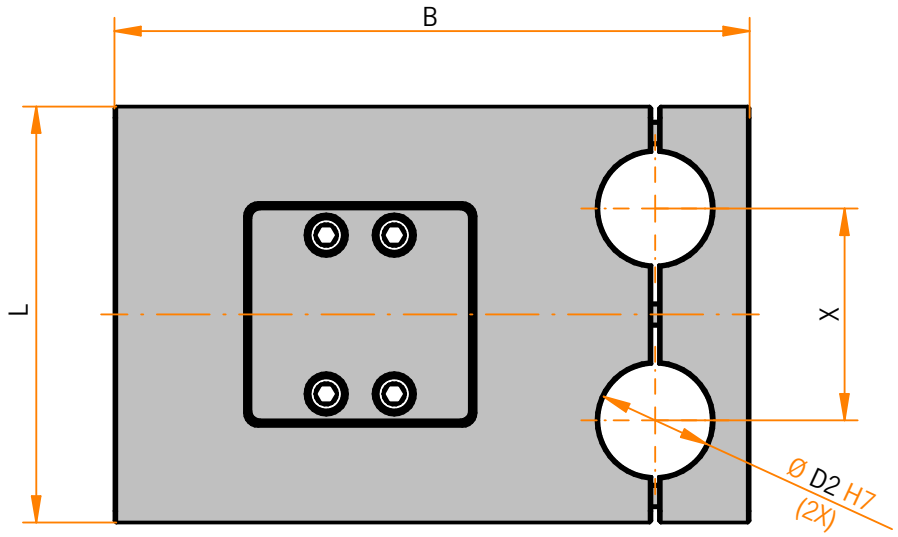

Modell	L Länge	B Breite	H Höhe	D	D2	X	Y	Y1	Y2
EVO-DT3020	82	136	54	30	20	42	27	56	34
EVO-DT4030	110	168	64	40	30	56	32	66	45
EVO-DT5040	134	225	90	50	40	66	45	94	56
EVO-DT6050	180	264	100	60	50	94	50	104	68

Auf Anfrage fertigen wir auch nach Ihren individuellen Anforderungen.

© Alle Rechte vorbehalten.
Der Verkauf aller Produkte über www.uversa.de erfolgt im Namen und für Rechnung der KonTec Maschinenbau GmbH.

UVERSA SERVICE 08321 / 220 98-40
info@uversa.de
www.uversa.de

ZUR ÜBERSICHT

uversa

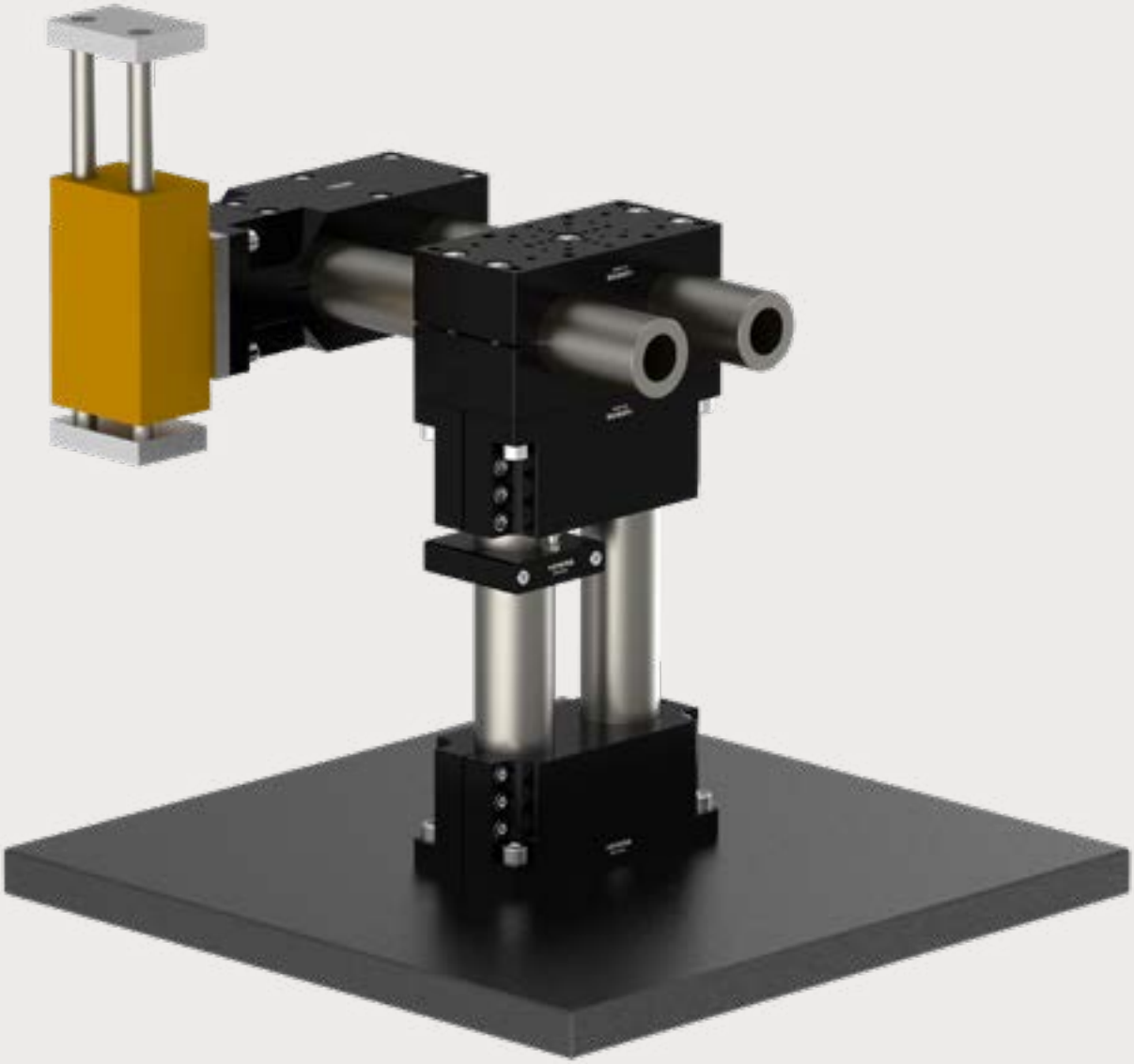

EVO-KM

Klemmmodule

EVO-KM
Klemmmodule

TECHNISCHE DETAILS

Werkstoff	Aluminium (gefräst)
Oberfläche	
eloxiert	● schwarz, ● rot, ● blau, ● grün, ● gold,
passiviert	● SurTec® 650 (ESD-leitfähig)
Lagetoleranz Passbohrungen	± 0,01 mm
Lagetoleranz Bohrungen	± 0,1 mm

MODULBESCHREIBUNG

Modul mit Montage- und Passbohrungen für eine positionsgenaue Montage der Elemente. Durch die zweiteilige Bauweise auch nachträglich am Zwei-Säulen-System schnell zu befestigen. Das Anbringen von Mono- und Duosockeln ist möglich.

EVO-KM12 / EVO-KM20

EVO-KM50 / EVO-KM60

EVO-KM30 / EVO-KM40

© Alle Rechte vorbehalten.
Der Verkauf aller Produkte über www.uversa.de erfolgt im Namen und für Rechnung der KonTec Maschinenbau GmbH.

UVERSA SERVICE 08321 / 220 98-40
info@uversa.de

www.uversa.de

Bohrbilder beidseitig.

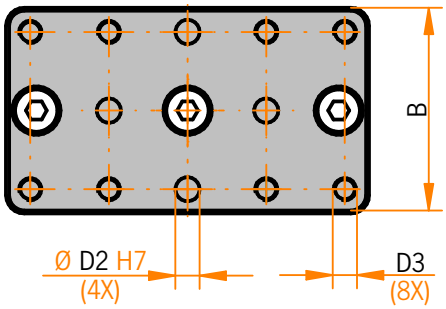

Bohrbilder beidseitig.

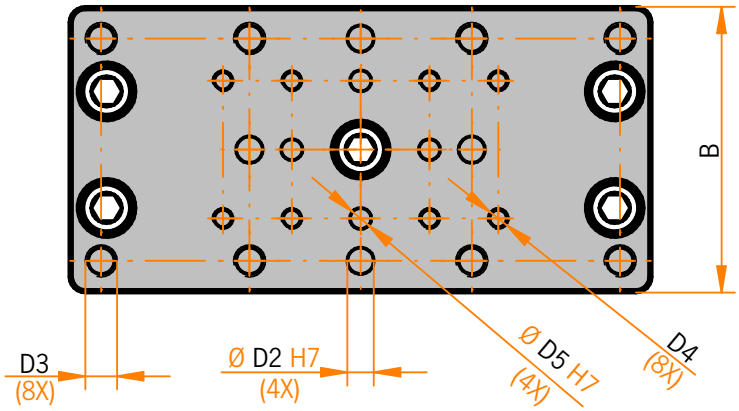

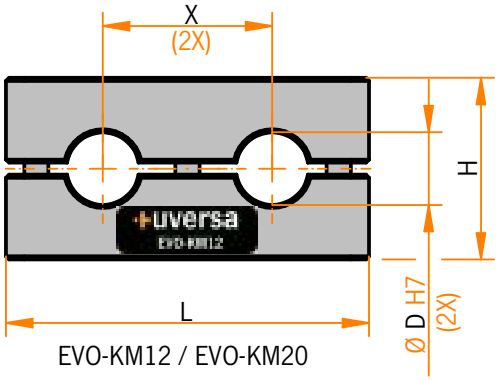

EVO-KM12 / EVO-KM20

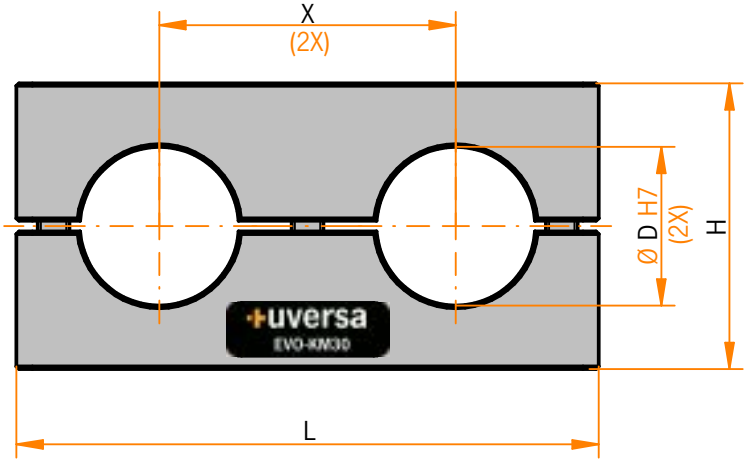

EVO-KM30 / EVO-KM40

EVO-KM12
Anschraubbohrbild passend für:
EVO-DM12
PEX-DS12
PEX-MS12

EVO-KM20
Anschraubbohrbild passend für:
EVO-DM20
EVO-MM20
PEX-DS20
PEX-MS20

EVO-KM30
Anschraubbohrbild passend für:
EVO-DM30 **PEX-DS30**
EVO-MM30 **PEX-MS30**
EVO-DM12 **PEX-DS12**
EVO-MM12 **PEX-MS12**

EVO-KM40
Anschraubbohrbild passend für:
EVO-DM40 **PEX-DS40**
EVO-MM40 **PEX-MS40**
EVO-DM20 **PEX-DS20**
EVO-MM20 **PEX-MS20**

Modell	**L** Länge	**B** Breite	**H** Höhe	**D**	**D2**	**D3**	**D4**	**D5**	**X**
EVO-KM12	60	34	30	12	4	M4	-	-	28
EVO-KM20	82	40	40	20	5	M5	-	-	42
EVO-KM30	110	54	54	30	5	M6	M4	4	56
EVO-KM40	130	64	68	40	5	M8	M5	5	66

Bemaßung Bohrbild entnehmen Sie bitte aus den Einzeldatenblättern auf unserer Produktseite.

Auf Anfrage fertigen wir auch nach Ihren individuellen Anforderungen.

© Alle Rechte vorbehalten.
Der Verkauf aller Produkte über www.uversa.de erfolgt im Namen und für Rechnung der KonTec Maschinenbau GmbH.

UVERSA SERVICE 08321 / 220 98-40
info@uversa.de
www.uversa.de

Bohrbilder beidseitig.

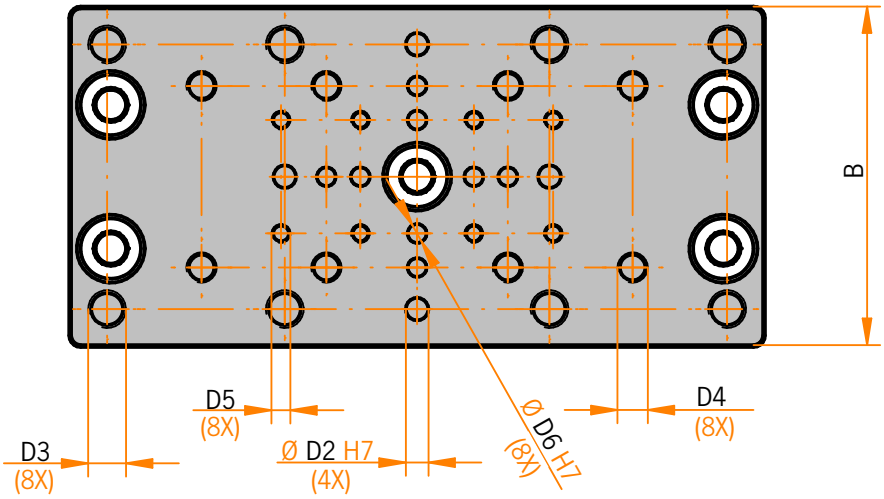

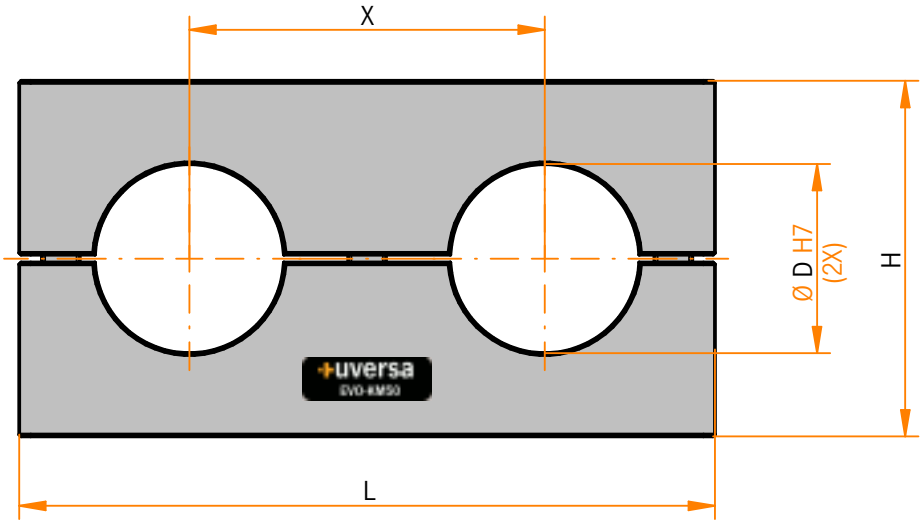

EVO-KM50 / EVO-KM60

EVO-KM50	
Anschraubbohrbild passend für:	
EVO-DM50	**PEX-DS50**
EVO-MM50	**PEX-MS50**
EVO-DM40	**PEX-DS40**
EVO-MM40	**PEX-MS40**
EVO-DM20	**PEX-DS20**
EVO-MM20	**PEX-MS20**

EVO-KM60	
Anschraubbohrbild passend für:	
EVO-DM60	**PEX-DS60**
EVO-MM60	**PEX-MS60**
EVO-DM40	**PEX-DS40**
EVO-MM40	**PEX-MS40**
EVO-DM20	**PEX-DS20**
EVO-MM20	**PEX-MS20**

Modell	**L** Länge	**B** Breite	**H** Höhe	**D**	**D2**	**D3**	**D4**	**D5**	**D6**	**X**
EVO-KM50	184	90	94	50	6	M10	M8	M5	5	94
EVO-KM60	204	100	104	60	6	M10	M8	M5	5	104

Bemaßung Bohrbild entnehmen Sie bitte aus den Einzeldatenblättern auf unserer Produktseite.

Auf Anfrage fertigen wir auch nach Ihren individuellen Anforderungen.

© Alle Rechte vorbehalten.
Der Verkauf aller Produkte über www.uversa.de erfolgt im Namen und für Rechnung der KonTec Maschinenbau GmbH.

UVERSA SERVICE 08321 / 220 98-40
info@uversa.de
www.uversa.de

ZUR ÜBERSICHT

uversa

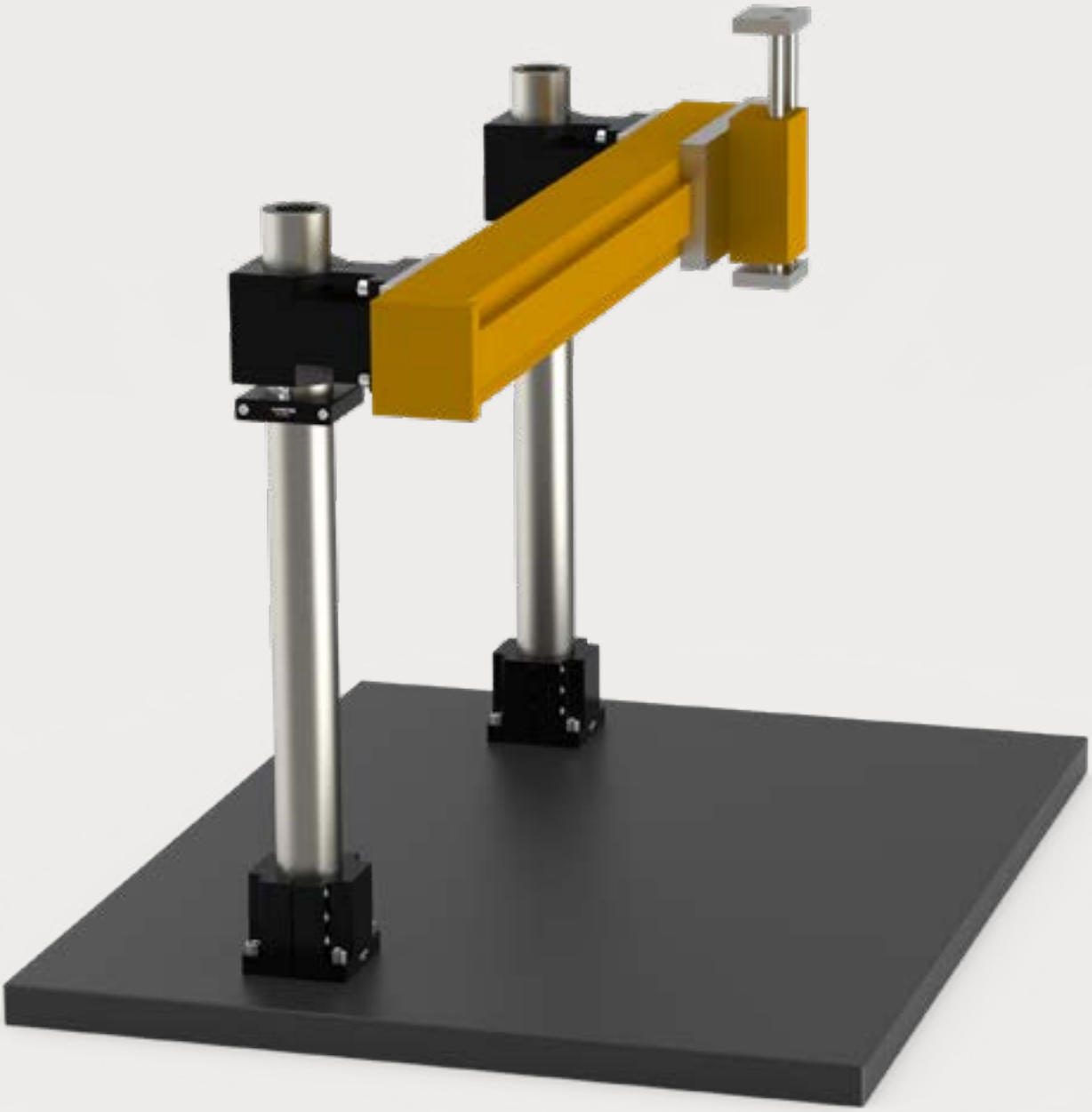

EVO-MM

Mono-Module

EVO-MM
Mono-Module

TECHNISCHE DETAILS

Werkstoff	Aluminium (gefräst)
Oberfläche	
eloxiert	● schwarz, ● rot, ● blau, ● grün, ● gold,
passiviert	● SurTec® 650 (ESD-leitfähig)
Lagetoleranz Passbohrungen	± 0,01 mm
Lagetoleranz Bohrungen	± 0,1 mm

MODULBESCHREIBUNG

Modul mit Montage- und Passbohrungen für eine positionsgenaue seitliche Anbringung der Elemente. Durch die zweiteilige Bauweise auch nachträglich am Ein-Säulen-System schnell zu befestigen.

EVO-MM20 / EVO-MM30

PEX-MS12

EVO-MM40 / EVO-MM50 / EVO-MM60

PEX-MS12

(Anwendungsbeispiel)

© Alle Rechte vorbehalten.
Der Verkauf aller Produkte über www.uversa.de erfolgt im Namen und für Rechnung der KonTec Maschinenbau GmbH.

UVERSA SERVICE 08321 / 220 98-40
info@uversa.de

www.uversa.de

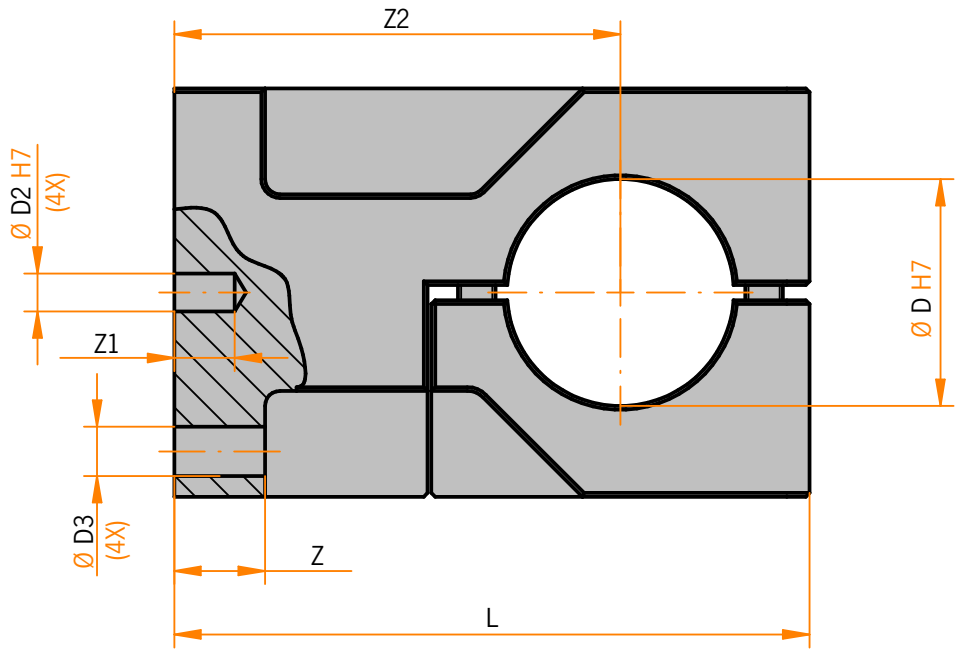

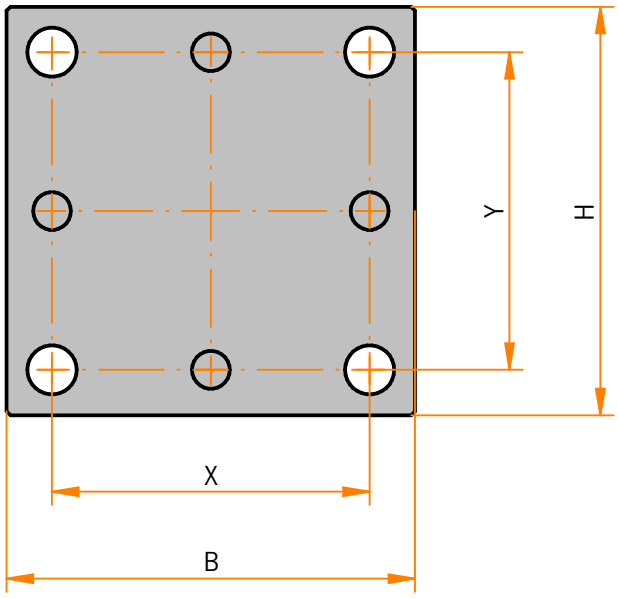

Modell	L Länge	B Breite	H Höhe	D	D2	D3	X	Y	Z	Z1	Z2
PEX-MS12	Siehe	PEX-MS	Datenblatt	-	-	-	-	-	-	-	-
EVO-MM20	64	40	40	20	5	5,5	30	30	10	8	46
EVO-MM30	84	54	54	30	5	6,5	42	42	12	8	59
EVO-MM40	98	64	64	40	5	9	48	48	12	8	66
EVO-MM50	136	90	90	50	6	11	70	70	18	10	95
EVO-MM60	146	100	100	60	6	11	80	80	18	10	100

Der Monosockel PEX-MS12 ist auch als Monomodul EVO-MM einsetzbar.

Auf Anfrage fertigen wir auch nach Ihren individuellen Anforderungen.

© Alle Rechte vorbehalten.
Der Verkauf aller Produkte über www.uversa.de erfolgt im Namen und für Rechnung der KonTec Maschinenbau GmbH.

UVERSA SERVICE 08321 / 220 98-40
info@uversa.de
www.uversa.de

ZUR ÜBERSICHT

uversa

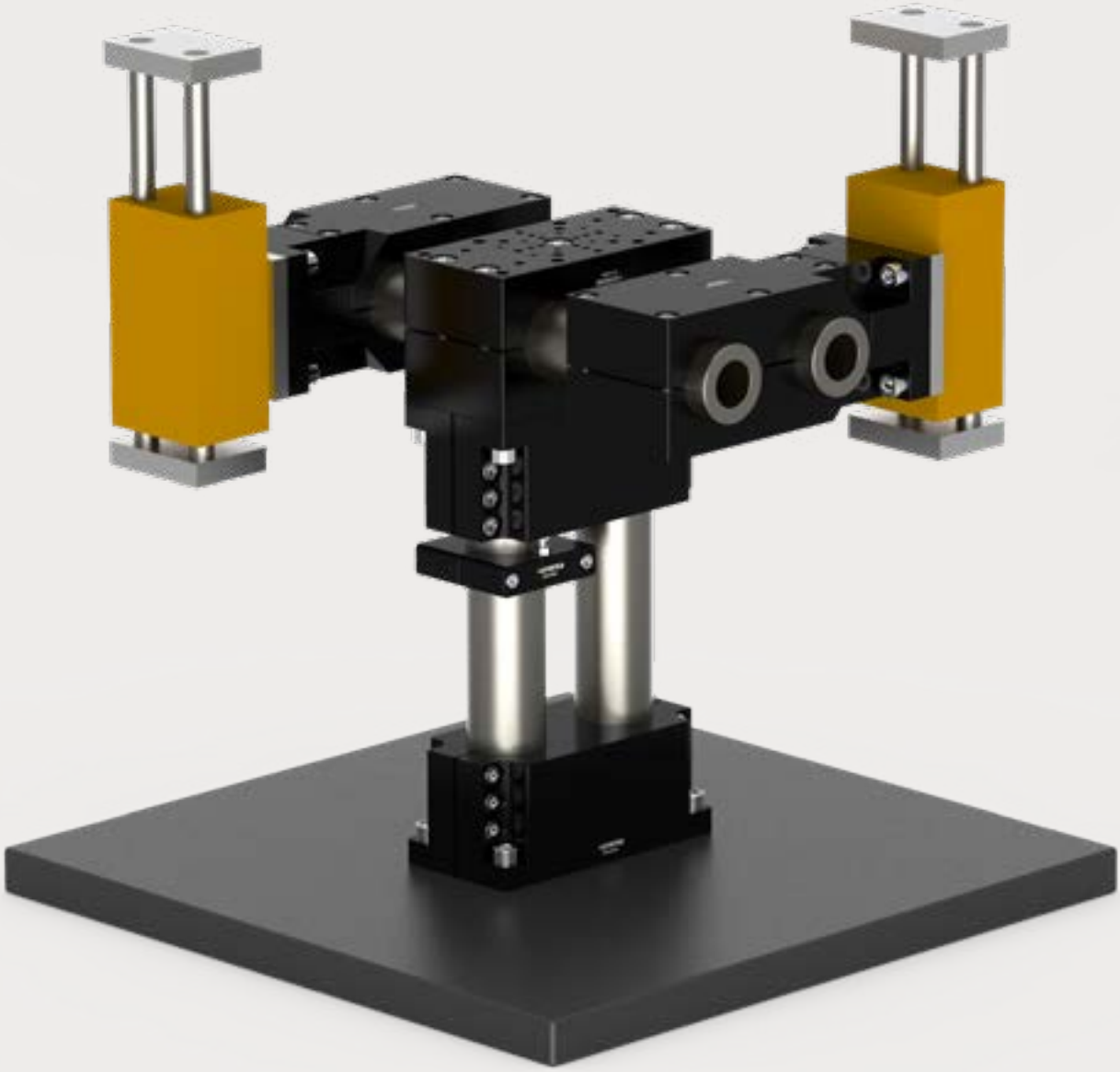

EVO-DM

Duo-Module

EVO-DM
Duo-Module

TECHNISCHE DETAILS

Werkstoff	Aluminium (gefräst)
Oberfläche	
eloxiert	● schwarz, ● rot, ● blau, ● grün, ● gold,
passiviert	● SurTec® 650 (ESD-leitfähig)
Lagetoleranz Passbohrungen	± 0,01 mm
Lagetoleranz Bohrungen	± 0,1 mm

MODULBESCHREIBUNG

Modul mit Montage- und Passbohrungen für eine positionsgenaue Montage der Elemente.
Durch die zweiteilige Bauweise auch nachträglich am Zwei-Säulen-System schnell zu befestigen.

EVO-DM12 / EVO-DM20 / EVO-DM30

EVO-DM60

EVO-DM40 / EVO-DM50

© Alle Rechte vorbehalten.
Der Verkauf aller Produkte über www.uversa.de erfolgt im Namen und für Rechnung der KonTec Maschinenbau GmbH.

UVERSA SERVICE 08321 / 220 98-40
info@uversa.de

www.uversa.de

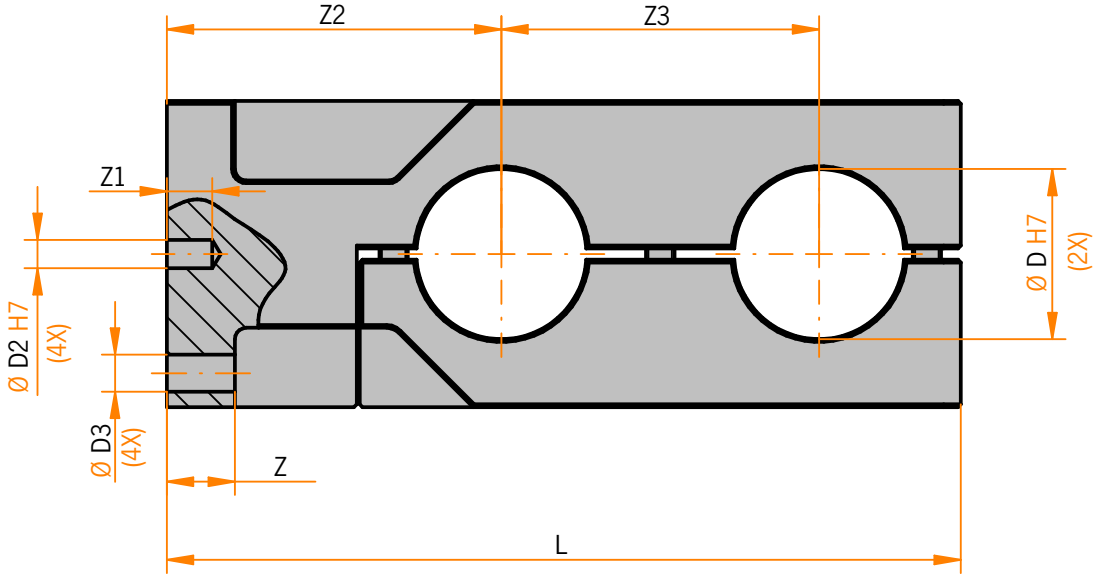

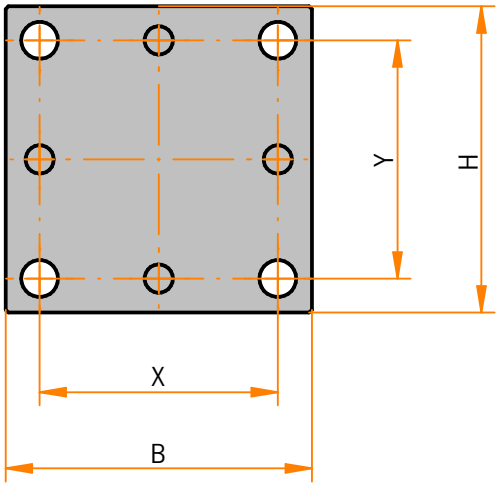

Modell	L Länge	B Breite	H Höhe	D	D2	D3	X	Y	Z	Z1	Z2	Z3
EVO-DM12	80	34	34	12	4	4,5	26	26	8	8	38	28
EVO-DM20	106	40	40	20	5	5,5	30	30	10	8	46	42
EVO-DM30	140	54	54	30	5	6,5	42	42	12	8	59	56
EVO-DM40	164	64	64	40	5	9	48	48	12	8	66	66
EVO-DM50	230	90	90	50	6	11	70	70	18	10	95	94
EVO-DM60	250	100	100	60	6	11	80	80	18	10	100	104

Auf Anfrage fertigen wir auch nach Ihren individuellen Anforderungen.

© Alle Rechte vorbehalten.
Der Verkauf aller Produkte über www.uversa.de erfolgt im Namen und für Rechnung der KonTec Maschinenbau GmbH.

UVERSA SERVICE 08321 / 220 98-40
info@uversa.de
www.uversa.de

ZUR ÜBERSICHT

uversa

EVO-MV

Mehrfachverbinder

EVO-MV20
Mehrfachverbinder

TECHNISCHE DETAILS

Werkstoff	Aluminium (gefräst)
Oberfläche eloxiert	● schwarz
Lagetoleranz Passbohrungen	± 0,01 mm
Lagetoleranz Bohrungen	± 0,1 mm

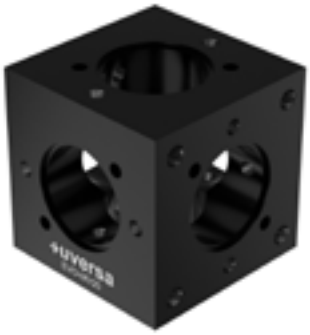

MODULBESCHREIBUNG

Mehrfachverbinder mit Montage- und Passbohrungen für eine positionsgenaue Montage der Elemente.
Das Anbringen von anderen Modulen und Verbindungselementen ist möglich.

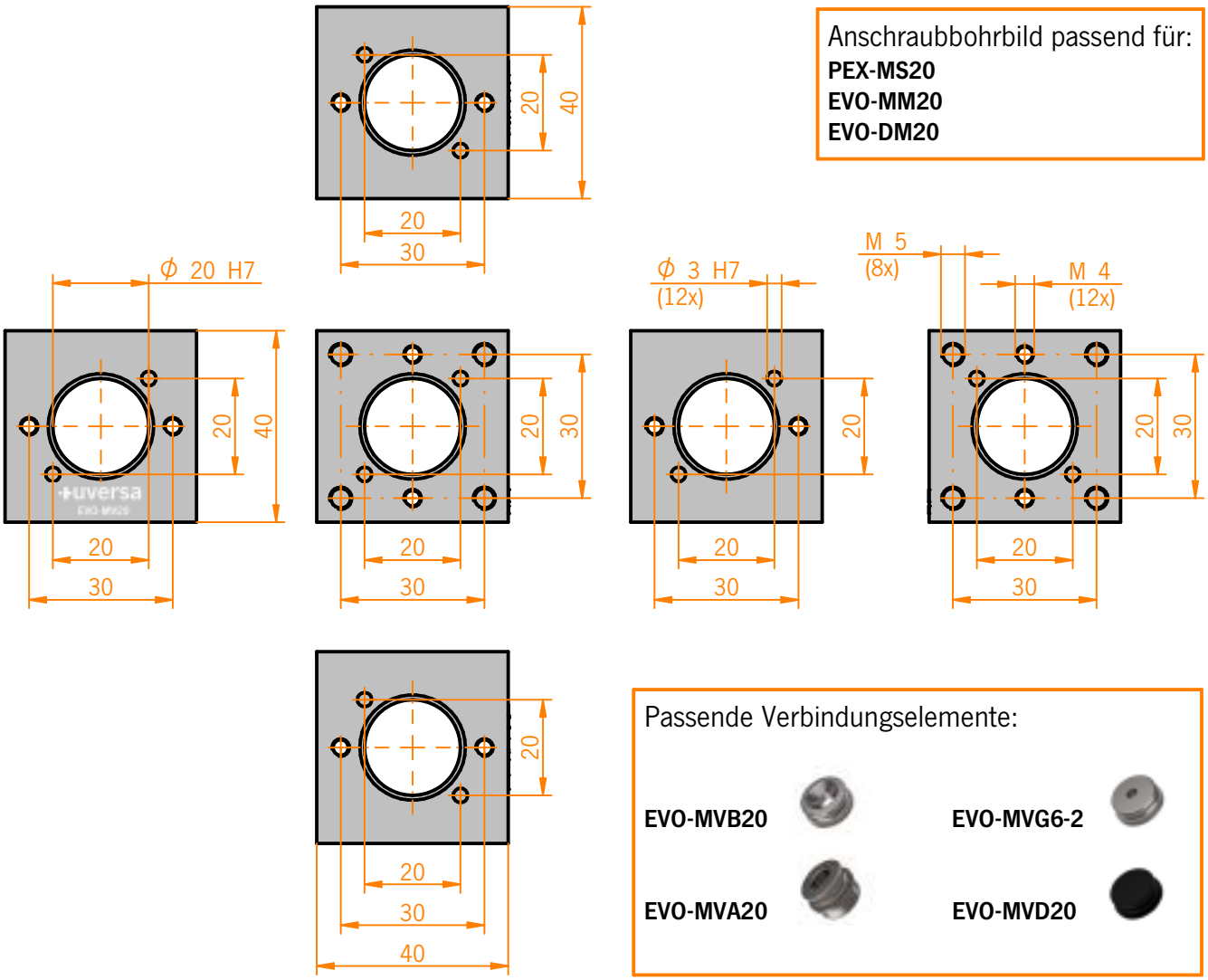

Anschraubbohrbild passend für:
PEX-MS20
EVO-MM20
EVO-DM20

Passende Verbindungselemente:

EVO-MVB20

EVO-MVG6-2

EVO-MVA20

EVO-MVD20

Jedem Mehrfachverbinder liegen 12 Gewindestifte ISO4026-M4x10-A2 bei.

Auf Anfrage fertigen wir auch nach Ihren individuellen Anforderungen.

© Alle Rechte vorbehalten.
Der Verkauf aller Produkte über www.uversa.de erfolgt im Namen und für Rechnung der KonTec Maschinenbau GmbH.

UVERSA SERVICE 08321 / 220 98-40
info@uversa.de
www.uversa.de

EVO-MVB20

Mehrfachverbinder-Bohrung

TECHNISCHE DETAILS

Werkstoff Edelstahl (1.4305)

Lagetoleranz ± 0,1 mm
Bohrungen

MODULBESCHREIBUNG

Zubehör zu EVO-MV20.
Dient als Befestigungselement.
Ausführung für Senkschraube.

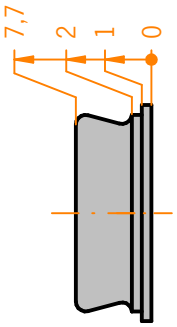

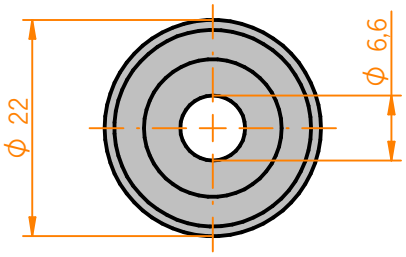

EVO-MVG4-20 / EVO-MVG5-20 / EVO-MVG6-20

Mehrfachverbinder-Gewinde-M4 / M5 / M6

TECHNISCHE DETAILS

Werkstoff Edelstahl (1.4305)

Lagetoleranz ± 0,1 mm
Bohrungen

MODULBESCHREIBUNG

Zubehör zu EVO-MV20.
Dient als Befestigungselement.
Ausführung mit metrischem Innengewinde.
Wahlweise mit M4 Gewinde, M5 Gewinde, zur Anbindung an SENO-SW8 und/oder SENO-SW12, oder M6 Gewinde.

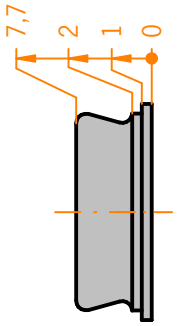

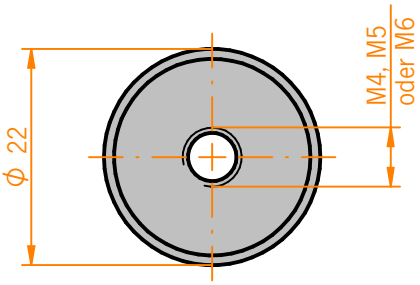

SECE Dashboard
© Alle Rechte vorbehalten.

EVO-MVA20
Mehrfachverbinder-Adapter

TECHNISCHE DETAILS

Werkstoff Edelstahl (1.4305)

Lagetoleranz ± 0,1 mm
Bohrungen

MODULBESCHREIBUNG

Zubehör zu EVO-MV20.
Dient als Verbindungselement
von zwei Mehrfachverberbindern.

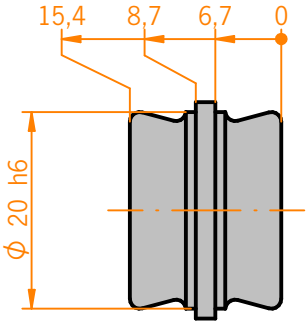

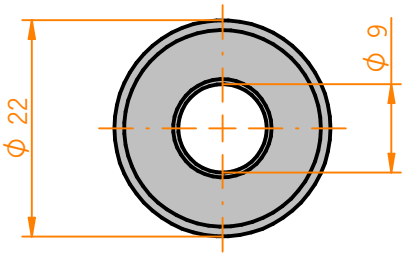

EVO-MVD20
Mehrfachverbinder-Deckel

TECHNISCHE DETAILS

Werkstoff Aluminium

Oberfläche
eloxiert ● schwarz

MODULBESCHREIBUNG

Zubehör zu EVO-MV20.
Abdeckkappe zum Verschließen
nicht genutzer Bohrungen.

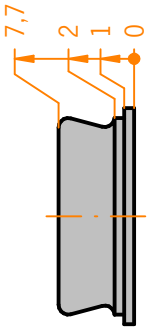

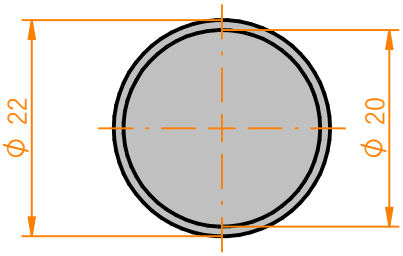

Auf Anfrage fertigen wir auch nach Ihren individuellen Anforderungen.

© Alle Rechte vorbehalten.
Der Verkauf aller Produkte über www.uversa.de erfolgt im Namen und für Rechnung der KonTec Maschinenbau GmbH.

UVERSA SERVICE 08321 / 220 98-40
info@uversa.de
www.uversa.de

ZUR ÜBERSICHT

uversa

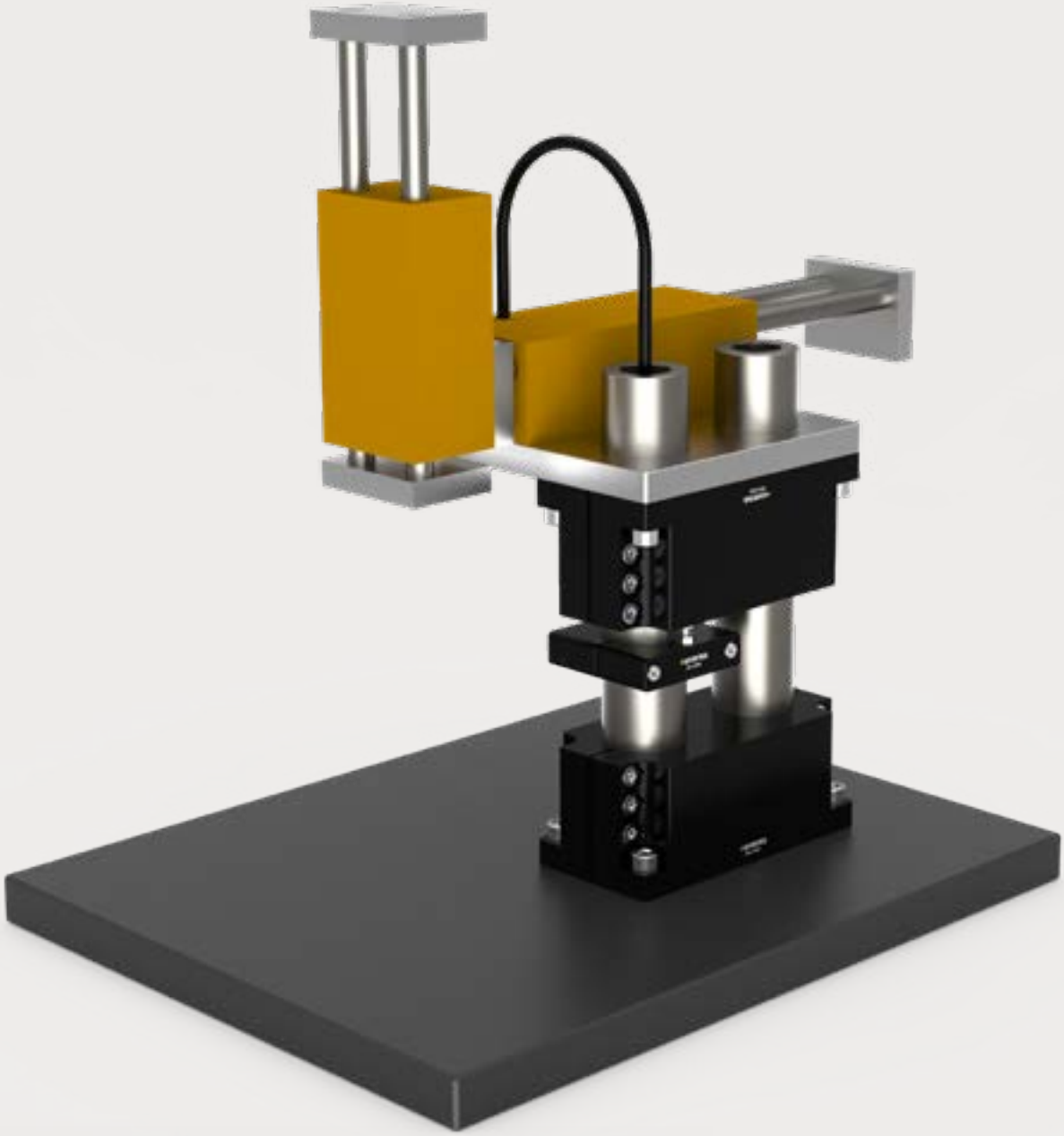

DIA-SR

Stellringe

DIA-SR
Stellringe

TECHNISCHE DETAILS

Werkstoff	Aluminium (gefräst)
Oberfläche	
eloxiert	● schwarz, ● rot, ● blau, ● grün, ● gold,
passiviert	● SurTec® 650 (ESD-leitfähig)
Lagetoleranz	± 0,1 mm
Bohrungen	

MODULBESCHREIBUNG

Zur Einstellung exakter Höhen, um die positionsgenaue Montage von Mono- und Duomodulen oder anderen Elementen zu gewährleisten.

DIA-SR12 / DIA-SR20

DIA-SR50 / DIA-SR60

DIA-SR30 / DIA-SR40

© Alle Rechte vorbehalten.
Der Verkauf aller Produkte über www.uversa.de erfolgt im Namen und für Rechnung der KonTec Maschinenbau GmbH.

UVERSA SERVICE 08321 / 220 98-40
info@uversa.de

www.uversa.de

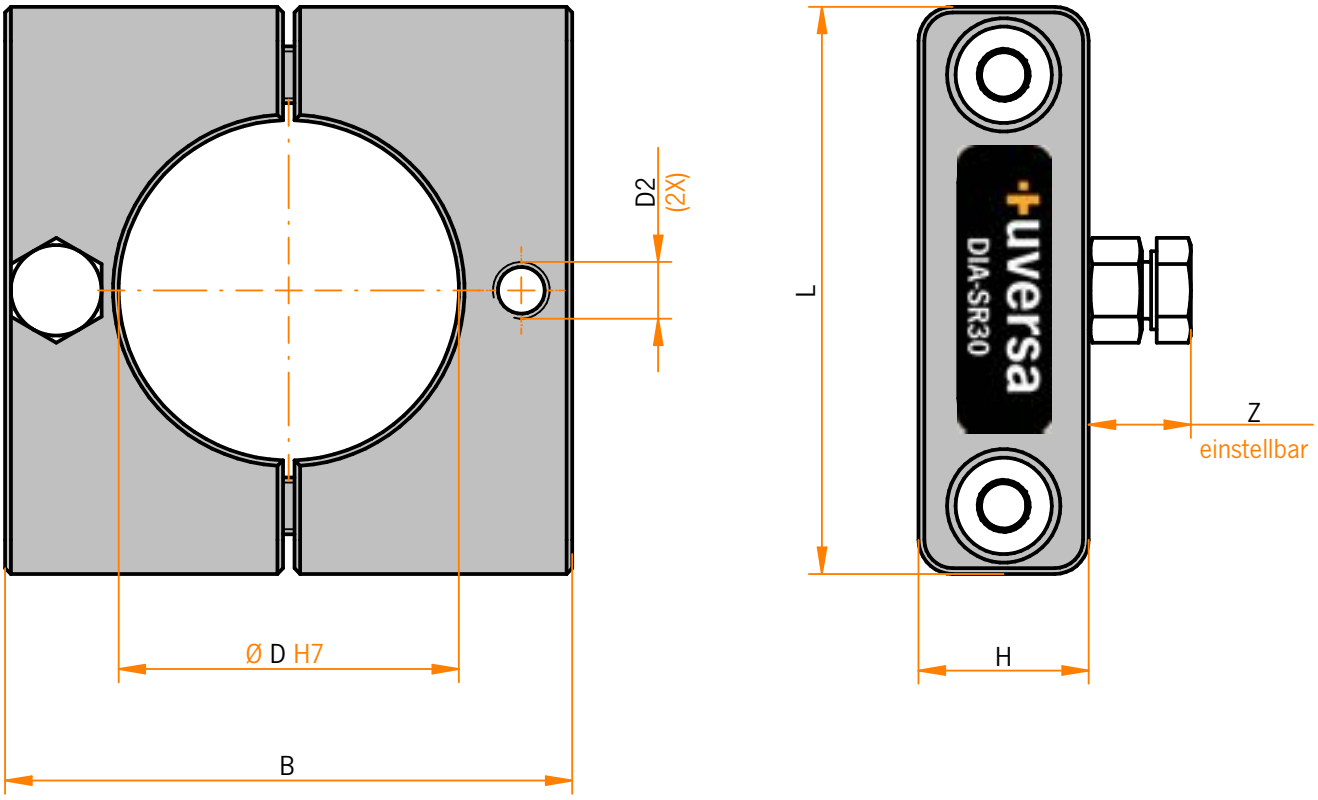

Modell	L Länge	B Breite	H Höhe	D	D2	Z
DIA-SR12	30	30	15	12	M5	9–18
DIA-SR20	38	38	15	20	M5	9–18
DIA-SR30	50	50	15	30	M5	9–18
DIA-SR40	60	60	15	40	M5	9–18
DIA-SR50	80	80	20	50	M6	10–28
DIA-SR60	90	90	20	60	M6	10–28

Auf Anfrage fertigen wir auch nach Ihren individuellen Anforderungen.

© Alle Rechte vorbehalten.
Der Verkauf aller Produkte über www.uversa.de erfolgt im Namen und für Rechnung der KonTec Maschinenbau GmbH.

UVERSA SERVICE 08321 / 220 98-40
info@uversa.de

www.uversa.de

ZUR ÜBERSICHT

uversa

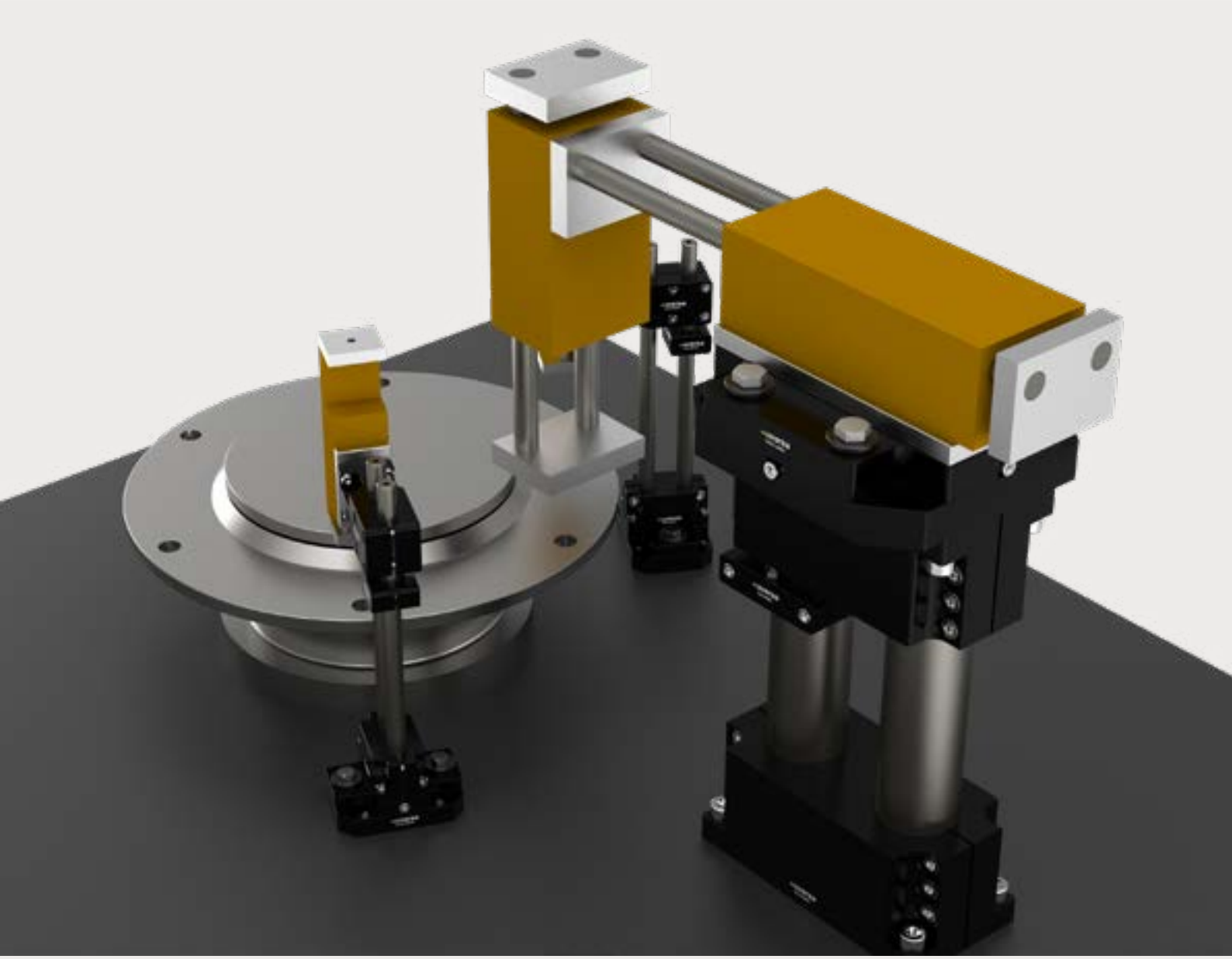

VARO-JM

Justiermodule

Weitere Anwendungbeispiele finden Sie auf www.uversa.de/anwendungsbeispiele

VARO-JM
Justiermodule

TECHNISCHE DETAILS

Werkstoff	Aluminium (gefräst)
Oberfläche	
eloxiert	● schwarz, ● rot, ● blau, ● grün, ● gold,
passiviert	● SurTec® 650 (ESD-leitfähig)
Lagetoleranz Passbohrungen	± 0,01 mm
Lagetoleranz Bohrungen	± 0,1 mm
Schlittenführung	gefettet (DIN 51825 KP2K-30)

MODULBESCHREIBUNG

Modul zur exakten Justierung der Elemente im X-Y Bereich.
Fertigungstoleranzen im mechanischen Aufbau können so kompensiert werden. Zur Befestigung an Arbeitsflächen oder zum Integrieren in Baugruppen geeignet.
Passend für Mono- und Duosockel.

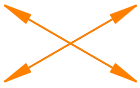

Verstellweg X und Y ±3 mm
bei allen Modulen

VARO-JM12

VARO-JM50 / VARO-JM60

VARO-JM20 / VARO-JM30 / VARO-JM40

© Alle Rechte vorbehalten.
Der Verkauf aller Produkte über www.uversa.de erfolgt im Namen und für Rechnung der KonTec Maschinenbau GmbH.

UVERSA SERVICE 08321 / 220 98-40
info@uversa.de

www.uversa.de

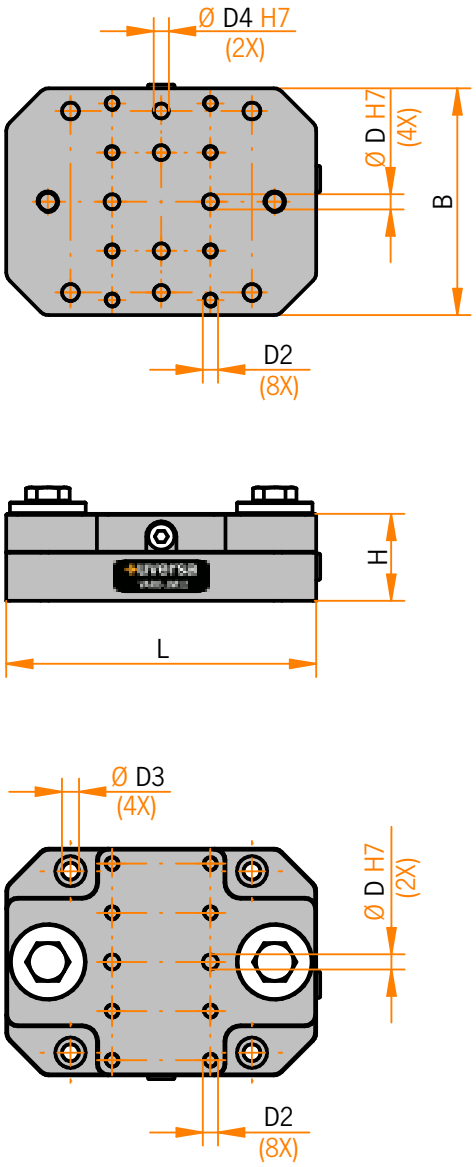

VARO-JM12

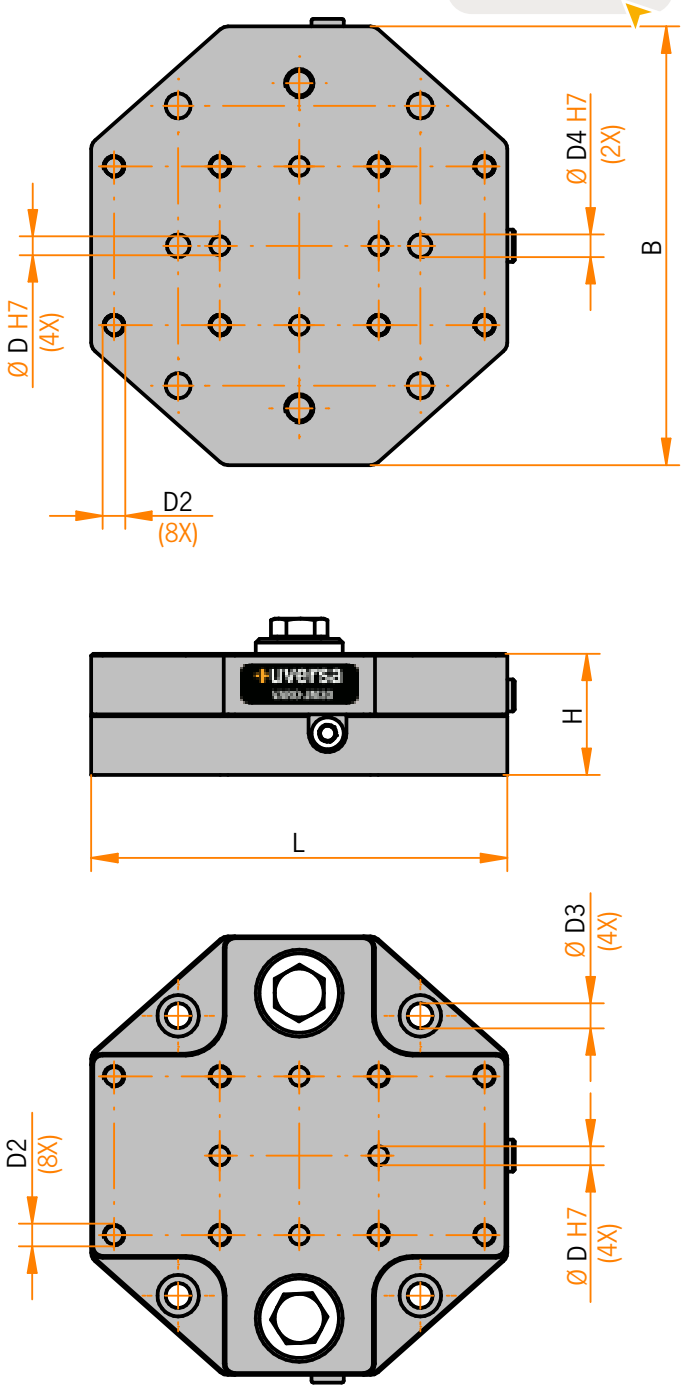

VARO-JM20 / VARO-JM30 / VARO-JM40

Modell	L Länge	B Breite	H Höhe	D	D2	D3	D4
VARO-JM12	82	60	23	4	M4	4,5	4
VARO-JM20	82	88	26	5	M5	5,5	5
VARO-JM30	110	116	32	5	M6	6,6	6
VARO-JM40	130	124	37	5	M8	9	8

Bemaßung Bohrbild entnehmen Sie bitte aus den Einzeldatenblättern auf unserer Produktseite.

Auf Anfrage fertigen wir auch nach Ihren individuellen Anforderungen.

© Alle Rechte vorbehalten.
Der Verkauf aller Produkte über www.uversa.de erfolgt im Namen und für Rechnung der KonTec Maschinenbau GmbH.

UVERSA SERVICE 08321 / 220 98-40
info@uversa.de
www.uversa.de

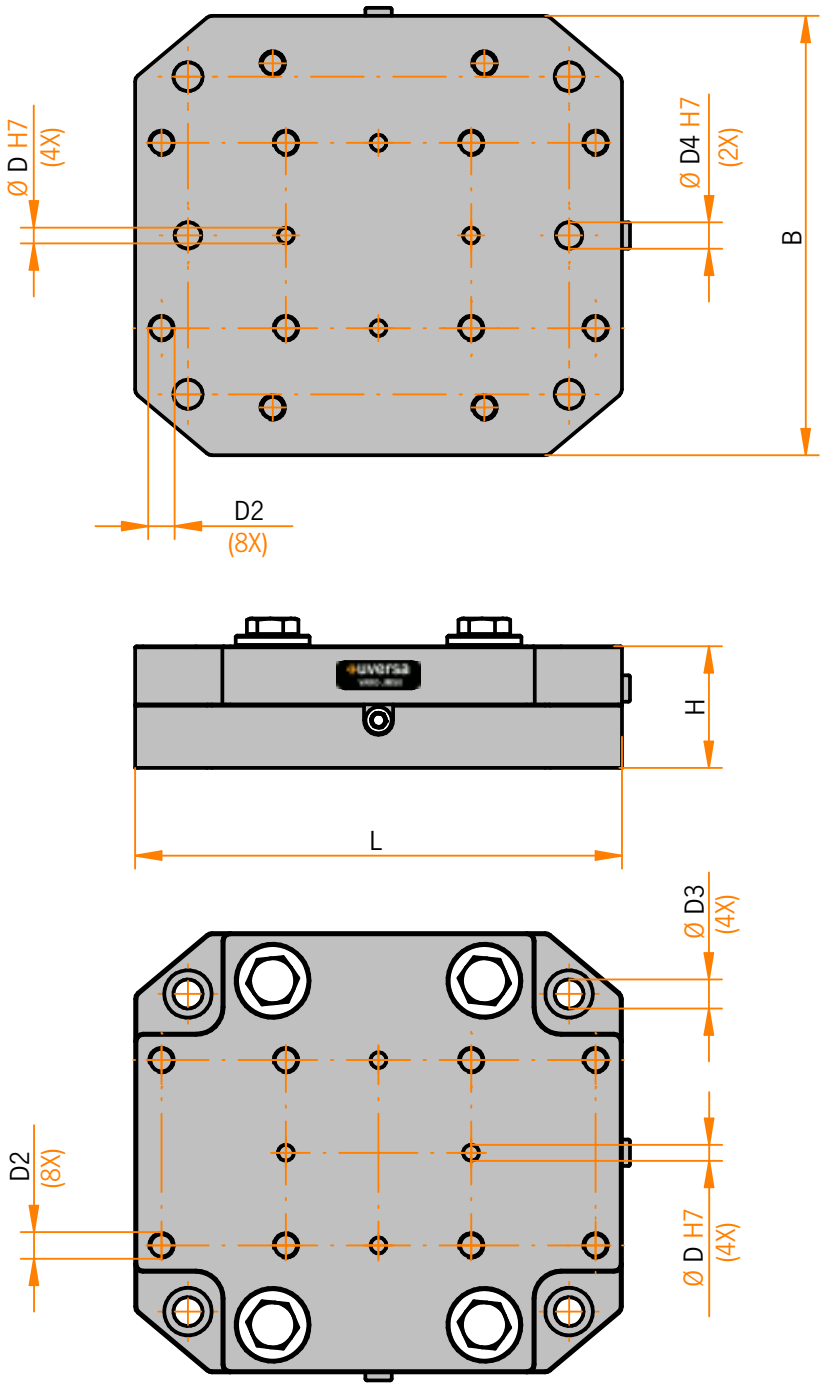

VARO-JM50 / VARO-JM60

Modell	L Länge	B Breite	H Höhe	D	D2	D3	D4
VARO-JM50	184	166	46	6	M10	11	10
VARO-JM60	204	176	46	6	M10	11	10

Bemaßung Bohrbild entnehmen Sie bitte aus den Einzeldatenblättern auf unserer Produktseite.

Auf Anfrage fertigen wir auch nach Ihren individuellen Anforderungen.

© Alle Rechte vorbehalten.
Der Verkauf aller Produkte über www.uversa.de erfolgt im Namen und für Rechnung der KonTec Maschinenbau GmbH.

UVERSA SERVICE 08321 / 220 98-40
info@uversa.de
www.uversa.de

ZUR ÜBERSICHT

uversa

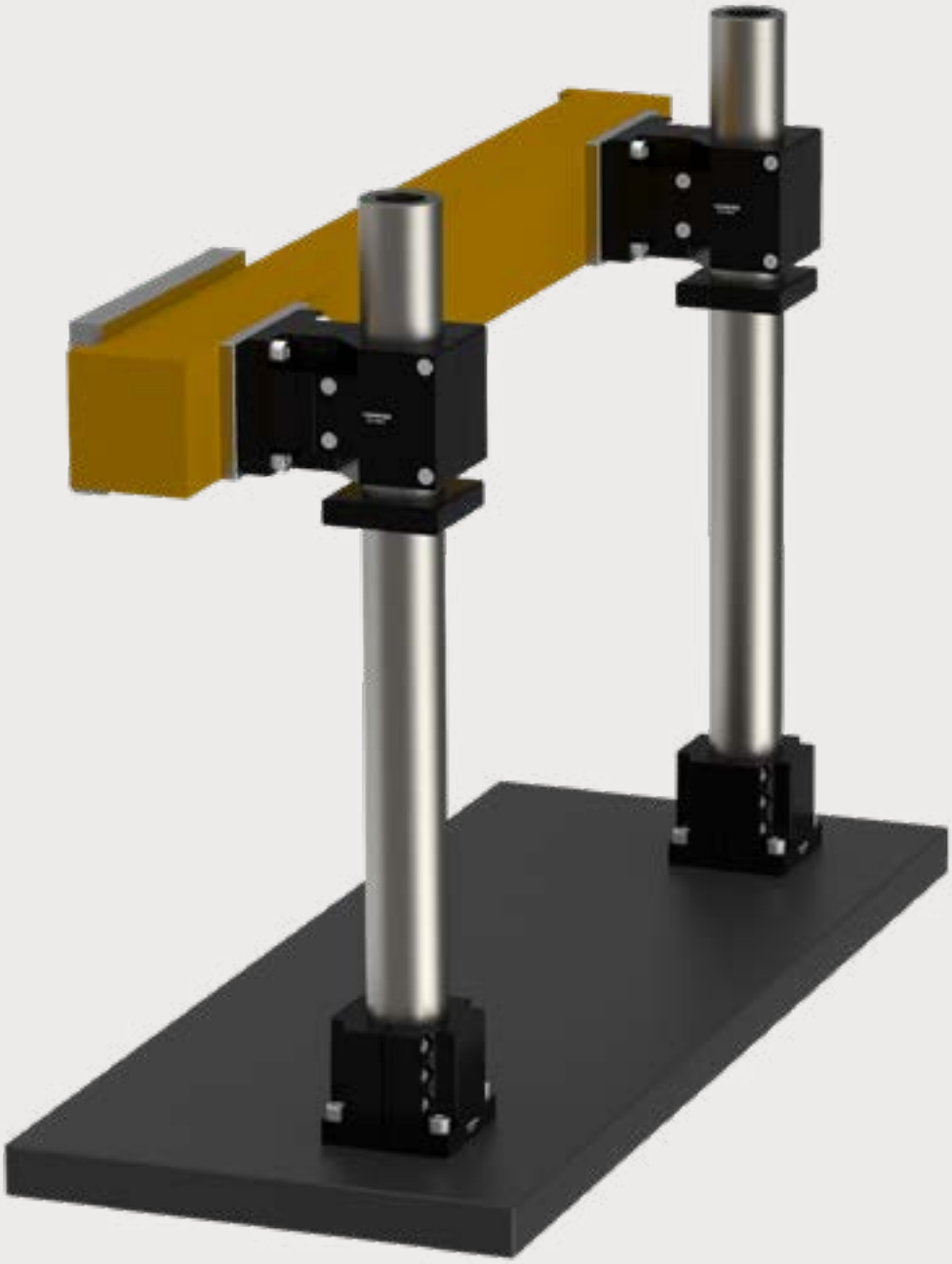

VIA-HS

Hohlsäulen

VIA-HS
Hohlsäulen

TECHNISCHE DETAILS

Material	1.1213 (Cf53)
Oberfläche	geschliffen, Enden gesägt, gefast
Behandlung	oberflächengehärtet HRC 59+6

MODULBESCHREIBUNG

Mit den geschliffenen und induktiv gehärteten Säulen aus Stahl lassen sich mit wenigen Standardelementen vielfältige Aufbauvarianten konfigurieren.

VIA-HS12

VIA-HS40

VIA-HS20

VIA-HS50

VIA-HS30

VIA-HS60

© Alle Rechte vorbehalten.
Der Verkauf aller Produkte über www.uversa.de erfolgt im Namen und für Rechnung der KonTec Maschinenbau GmbH.

UVERSA SERVICE 08321 / 220 98-40
info@uversa.de

www.uversa.de

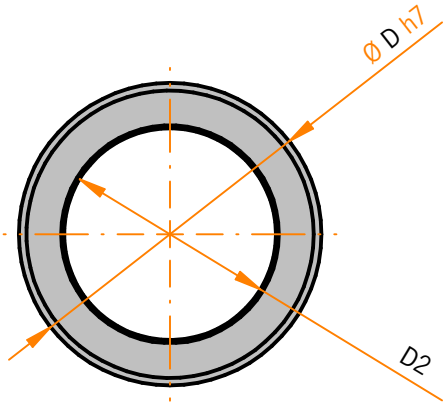

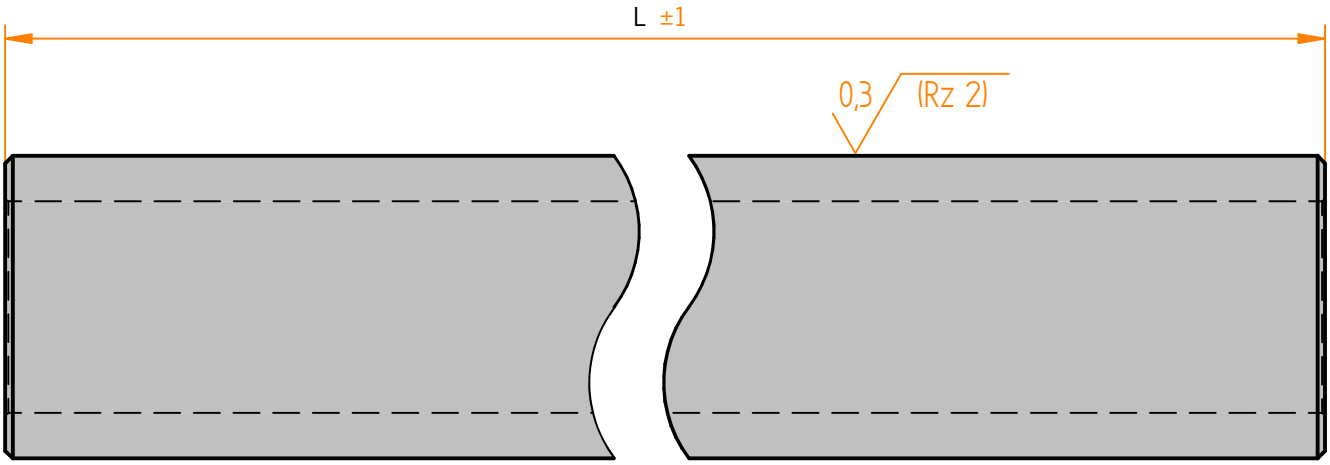

Modell	L Länge	D	D2	Gewicht g/m
VIA-HS12	100 - 500	12	4	790
VIA-HS20	100 - 500	20	14	1'250
VIA-HS30	200 - 600	30	18,2	3'500
VIA-HS40	200 - 600	40	26	4'990
VIA-HS50	300 - 800	50	28,5	9'970
VIA-HS60	300 - 800	60	35	14'200

Auf Anfrage fertigen wir auch nach Ihren individuellen Anforderungen.

© Alle Rechte vorbehalten.
Der Verkauf aller Produkte über www.uversa.de erfolgt im Namen und für Rechnung der KonTec Maschinenbau GmbH.

UVERSA SERVICE 08321 / 220 98-40
info@uversa.de

www.uversa.de

ZUR ÜBERSICHT

uversa

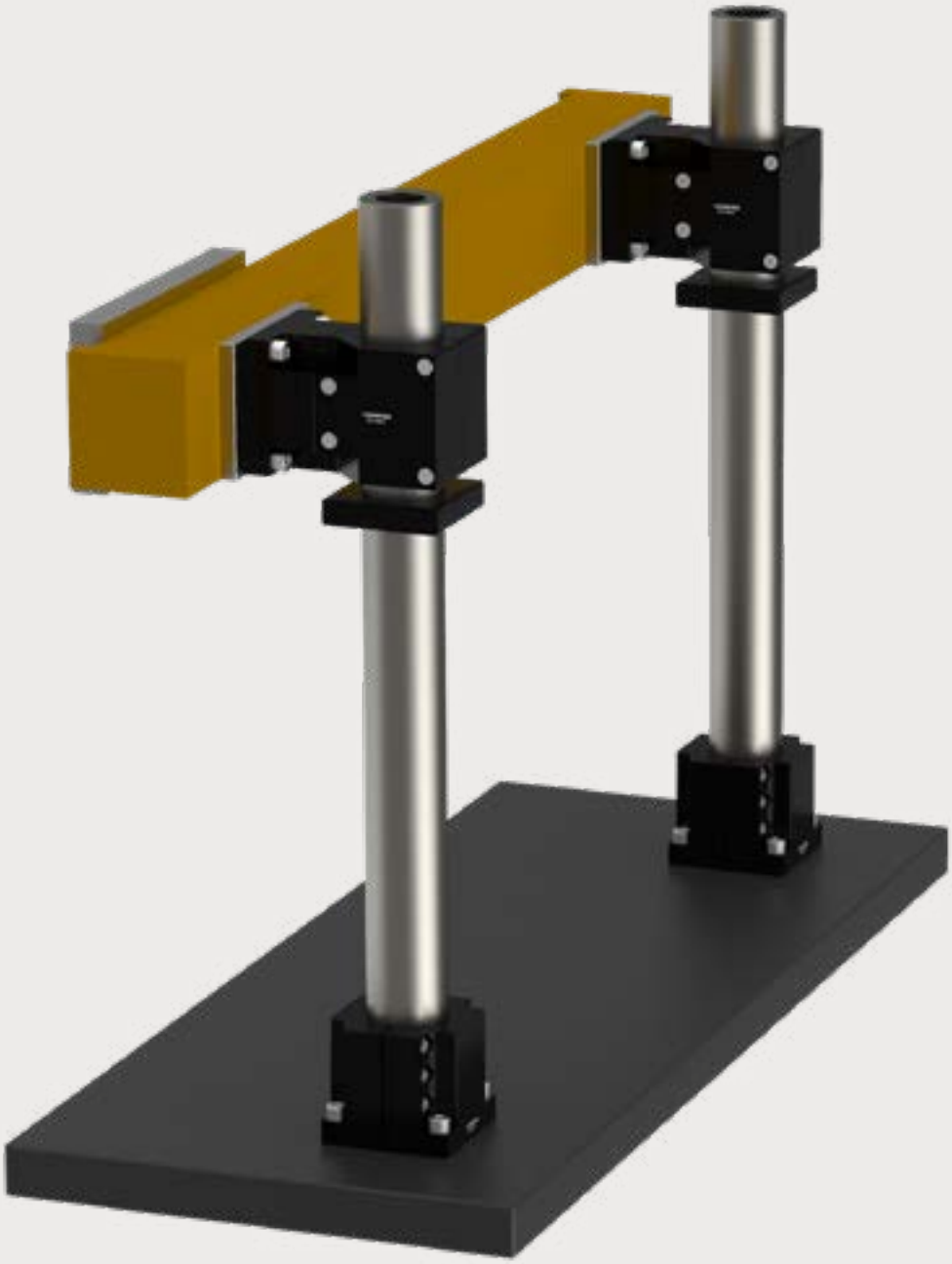

VIA-HSE

Hohlsäulen Edelstahl

VIA-HSE

Hohlsäulen Edelstahl

TECHNISCHE DETAILS

Material 1.4305 (X8CrNiS18-9)

Oberfläche geschliffen, Enden gedreht, gefast

MODULBESCHREIBUNG

Mit den geschliffenen Säulen aus Edelstahl lassen sich mit wenigen Standardelementen vielfältige Aufbauvarianten konfigurieren.

VIA-HSE30

VIA-HSE40

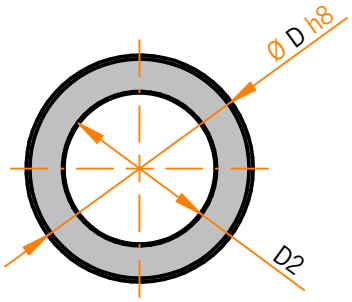

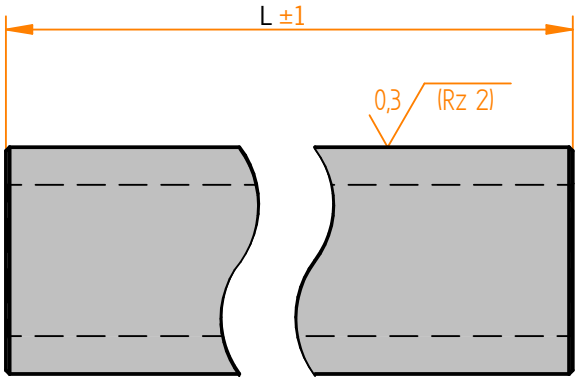

Modell	L Länge	D	D2	Gewicht g/m
VIA-HSE30	100 - 500	30	20	3'500
VIA-HSE40	100 - 500	40	30	4'410

Auf Anfrage fertigen wir auch nach Ihren individuellen Anforderungen.

© Alle Rechte vorbehalten.
Der Verkauf aller Produkte über www.uversa.de erfolgt im Namen und für Rechnung der KonTec Maschinenbau GmbH.

UVERSA SERVICE 08321 / 220 98-40
info@uversa.de
www.uversa.de

ZUR ÜBERSICHT

uversa

VIA-VSE

Vollsäulen Edelstahl

VIA-VSE
Vollsäulen Edelstahl

TECHNISCHE DETAILS

Material 1.4305 (X8CrNiS18-9)

Oberfläche geschliffen, Enden gedreht, gefast

MODULBESCHREIBUNG

Mit den geschliffenen Säulen aus Edelstahl lassen sich mit wenigen Standardelementen vielfältige Aufbauvarianten konfigurieren.

VIA-VSE8

VIA-VSE12

VIA-VSE20

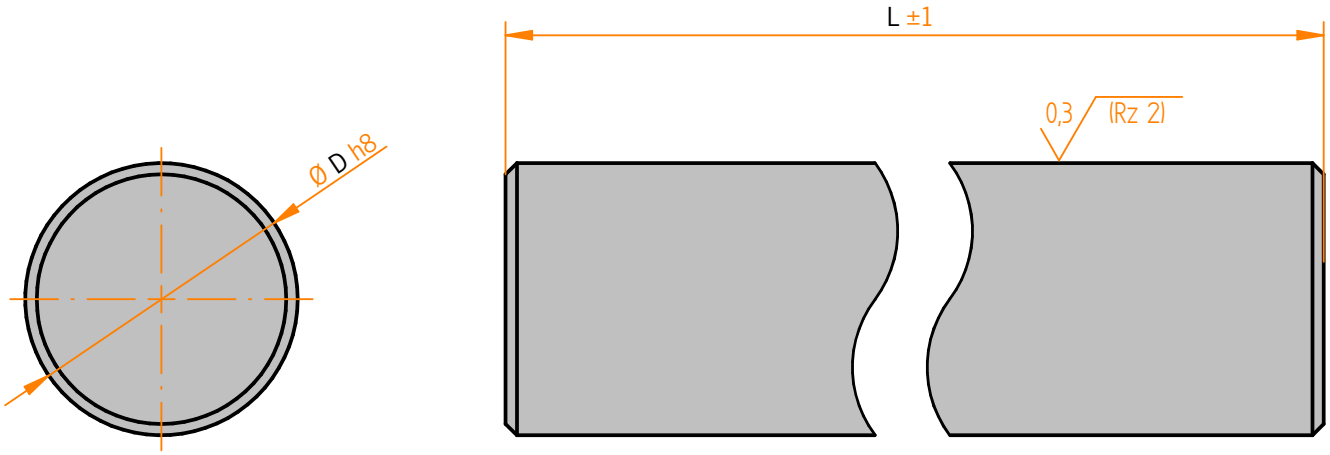

Modell	L Länge	D	Gewicht g/m
VIA-VSE8	50 - 300	8	400
VIA-VSE12	100 - 500	12	905
VIA-VSE20	100 - 500	20	2'480

Auf Anfrage fertigen wir auch nach Ihren individuellen Anforderungen.

© Alle Rechte vorbehalten.
Der Verkauf aller Produkte über www.uversa.de erfolgt im Namen und für Rechnung der KonTec Maschinenbau GmbH.

UVERSA SERVICE 08321 / 220 98-40
info@uversa.de
www.uversa.de

ZUR ÜBERSICHT

uversa

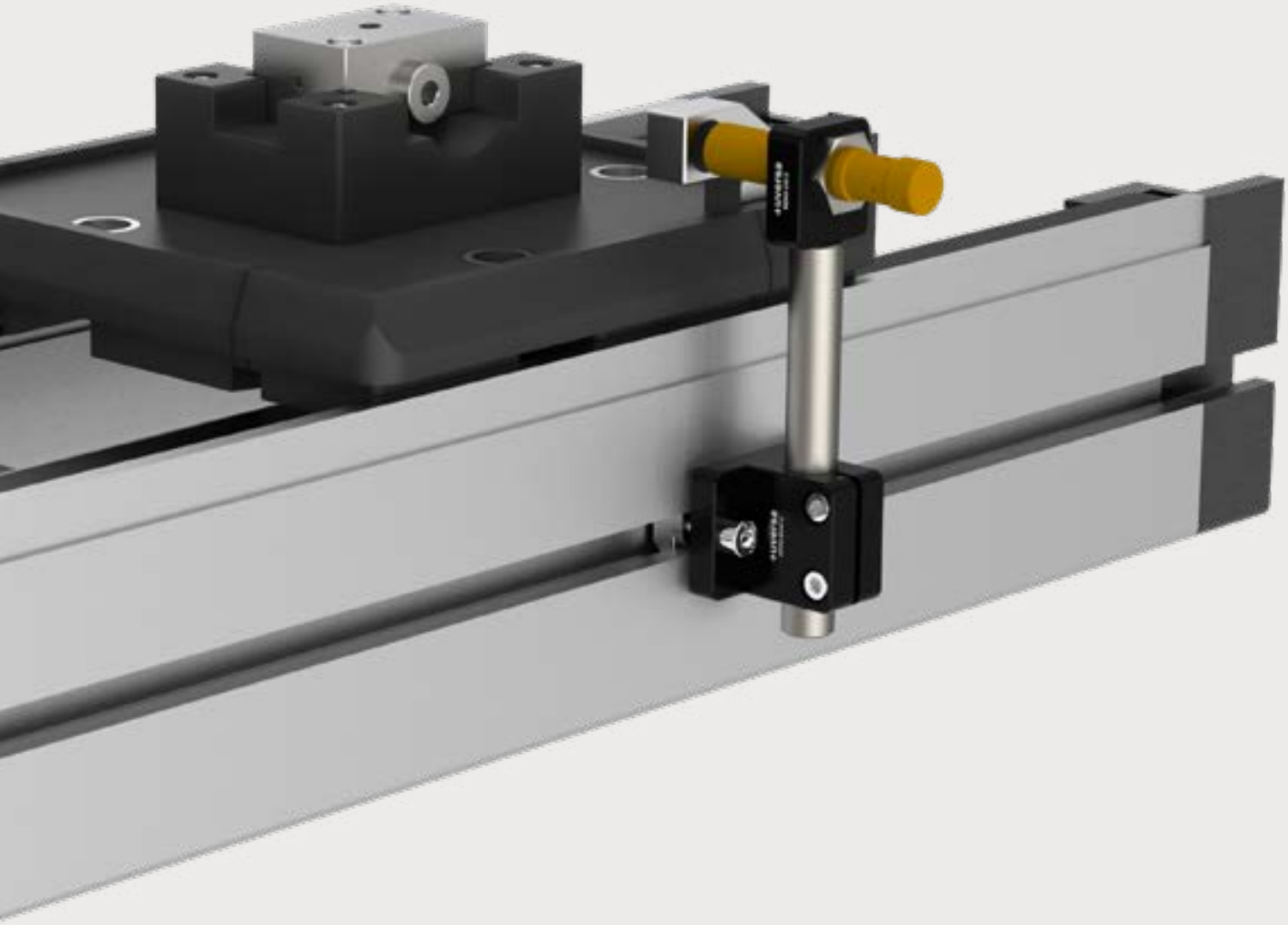

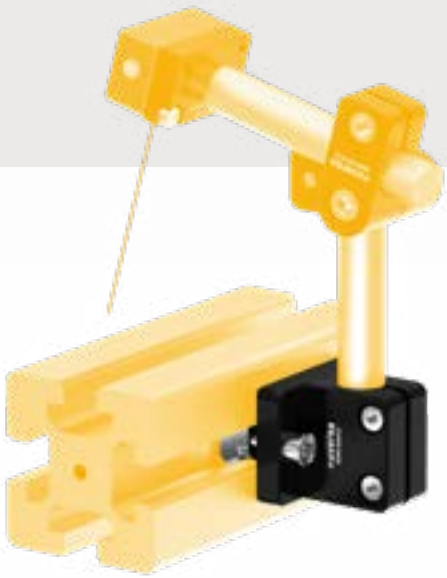

SENO-BS

Bandsockel

SENO-BSS
Bandsockel Standard

TECHNISCHE DETAILS

Werkstoff	Aluminium (gefräst)
Oberfläche eloxiert	● schwarz
Lagetoleranz	± 0,1 mm
Bohrungen	

MODULBESCHREIBUNG

Sockel mit Montagebohrung zum Aufnehmen einer Säule.
Zur Befestigung an Bandsystemen oder zum Integrieren in Baugruppen.

SENO-BSS8

SENO-BSS12

© Alle Rechte vorbehalten.
Der Verkauf aller Produkte über www.uversa.de erfolgt im Namen und für Rechnung der KonTec Maschinenbau GmbH.

UVERSA SERVICE 08321 / 220 98-40
info@uversa.de

www.uversa.de

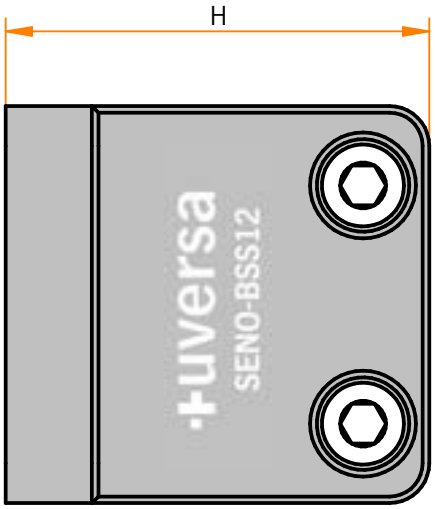

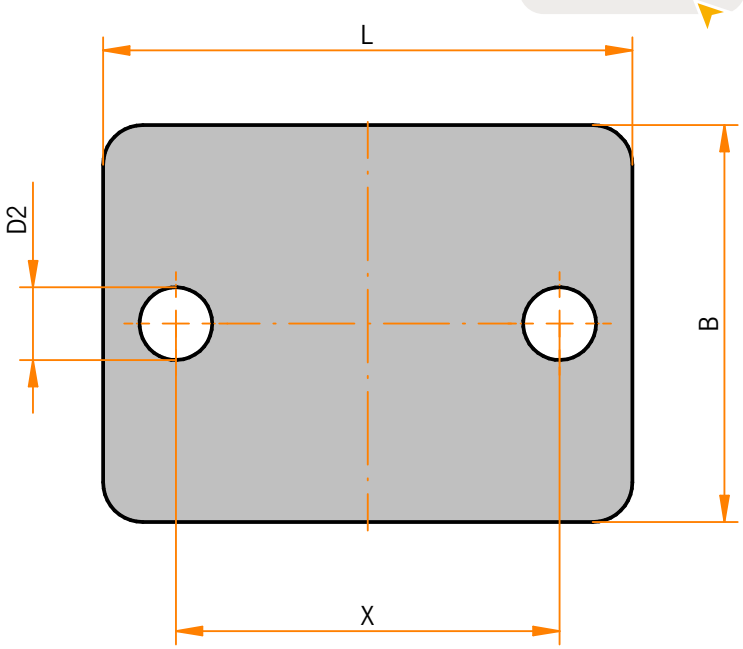

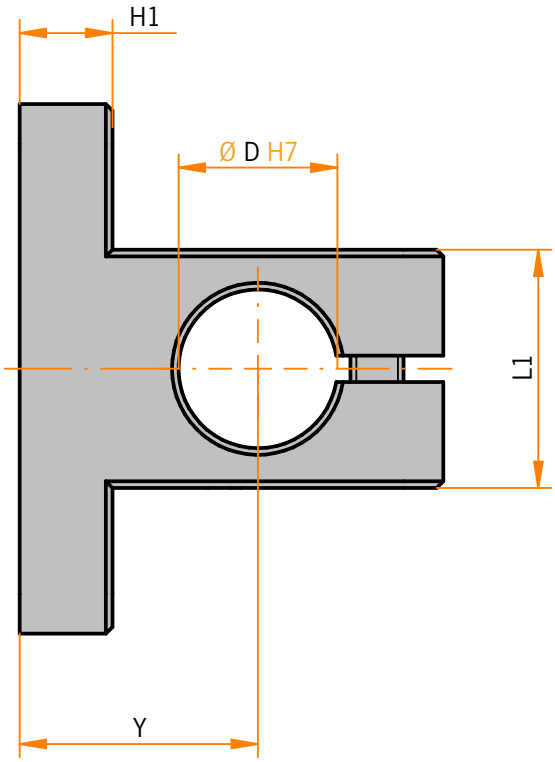

Modell	**L** Länge	**L1** Länge	**B** Breite	**H** Höhe	**H1** Höhe	**D**	**D2**	**X**	**Y**
SENO-BSS8	34	16	20	30	6	8	4,5	25	18
SENO-BSS12	40	18	30	32	7	12	5,5	29	18

Auf Anfrage fertigen wir auch nach Ihren individuellen Anforderungen.

© Alle Rechte vorbehalten.
Der Verkauf aller Produkte über www.uversa.de erfolgt im Namen und für Rechnung der KonTec Maschinenbau GmbH.

UVERSA SERVICE 08321 / 220 98-40
info@uversa.de
www.uversa.de

SENO-BSK
Bandsockel Kurz

TECHNISCHE DETAILS

Werkstoff	Aluminium (gefräst)
Oberfläche eloxiert	● schwarz
Lagetoleranz	± 0,1 mm
Bohrungen	

MODULBESCHREIBUNG

Sockel mit Montagebohrung zum Aufnehmen einer Säule.
Zur Befestigung an Bandsystemen oder zum Integrieren in Baugruppen.

SENO-BSK8

SENO-BSK12

© Alle Rechte vorbehalten.
Der Verkauf aller Produkte über www.uversa.de erfolgt im Namen und für Rechnung der KonTec Maschinenbau GmbH.

UVERSA SERVICE 08321 / 220 98-40
info@uversa.de

www.uversa.de

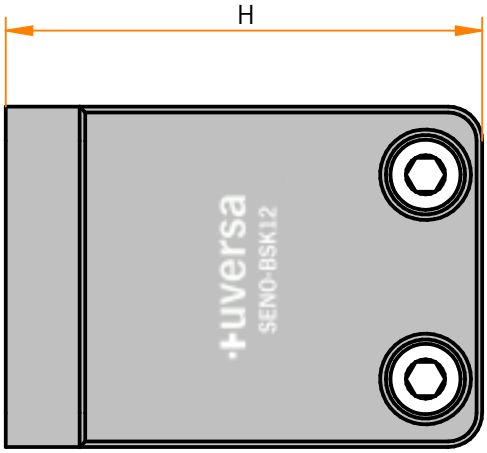

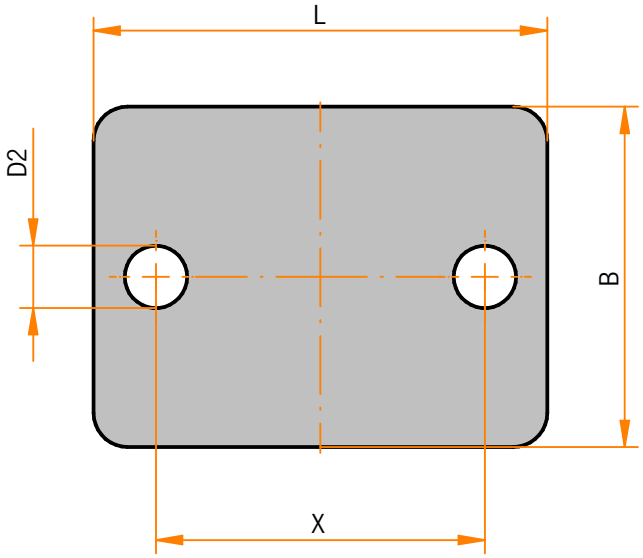

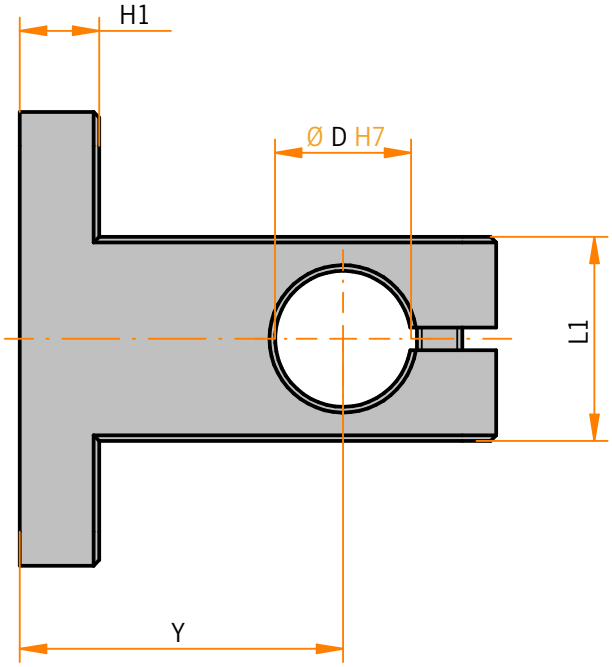

Modell	L Länge	L1 Länge	B Breite	H Höhe	H1 Höhe	D	D2	X	Y
SENO-BSK8	34	16	20	38,5	6	8	4,5	25	26,5
SENO-BSK12	40	18	30	42	7	12	5,5	29	28,5

Auf Anfrage fertigen wir auch nach Ihren individuellen Anforderungen.

© Alle Rechte vorbehalten.
Der Verkauf aller Produkte über www.uversa.de erfolgt im Namen und für Rechnung der KonTec Maschinenbau GmbH.

UVERSA SERVICE 08321 / 220 98-40
info@uversa.de
www.uversa.de

SENO-BSL
Bandsockel Lang

TECHNISCHE DETAILS

Werkstoff	Aluminium (gefräst)
Oberfläche	
eloxiert	● schwarz
Lagetoleranz	± 0,1 mm
Bohrungen	

MODULBESCHREIBUNG

Sockel mit Montagebohrung zum Aufnehmen einer Säule.
Zur Befestigung an Bandsystemen oder zum Integrieren in Baugruppen.

SENO-BSL8

SENO-BSL12

© Alle Rechte vorbehalten.
Der Verkauf aller Produkte über www.uversa.de erfolgt im Namen und für Rechnung der KonTec Maschinenbau GmbH.

UVERSA SERVICE 08321 / 220 98-40
info@uversa.de

www.uversa.de

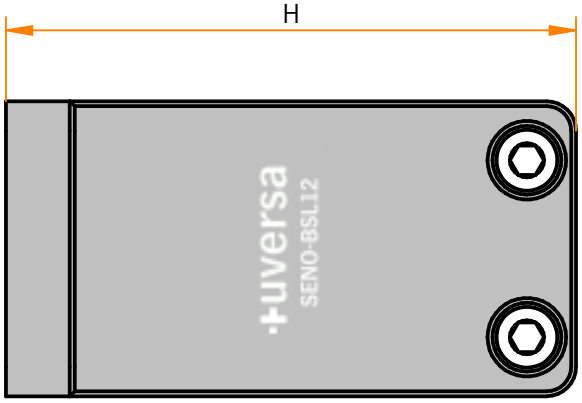

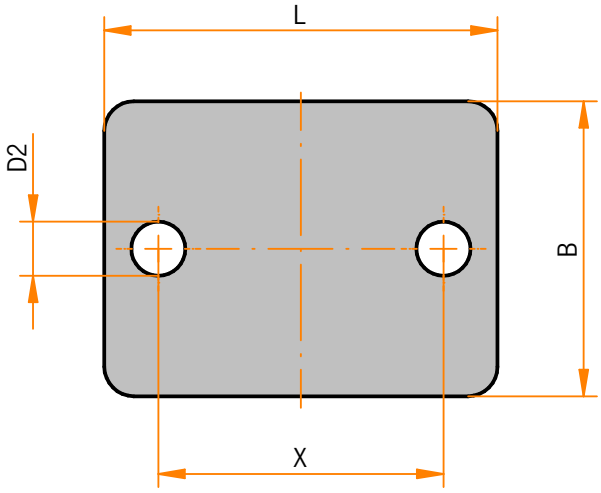

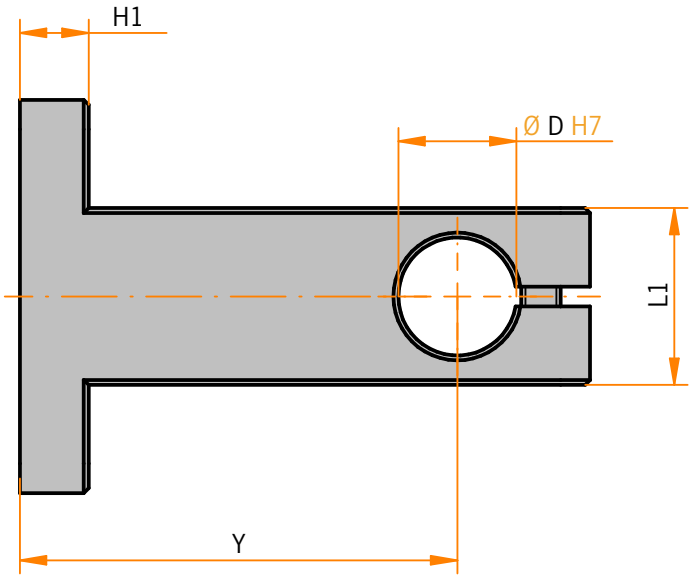

Modell	**L** Länge	**L1** Länge	**B** Breite	**H** Höhe	**H1** Höhe	**D**	**D2**	**X**	**Y**
SENO-BSL8	34	16	20	54,5	6	8	4,5	25	42,5
SENO-BSL12	40	18	30	58	7	12	5,5	29	44,5

Auf Anfrage fertigen wir auch nach Ihren individuellen Anforderungen.

© Alle Rechte vorbehalten.
Der Verkauf aller Produkte über www.uversa.de erfolgt im Namen und für Rechnung der KonTec Maschinenbau GmbH.

UVERSA SERVICE 08321 / 220 98-40
info@uversa.de
www.uversa.de

ZUR ÜBERSICHT

uversa

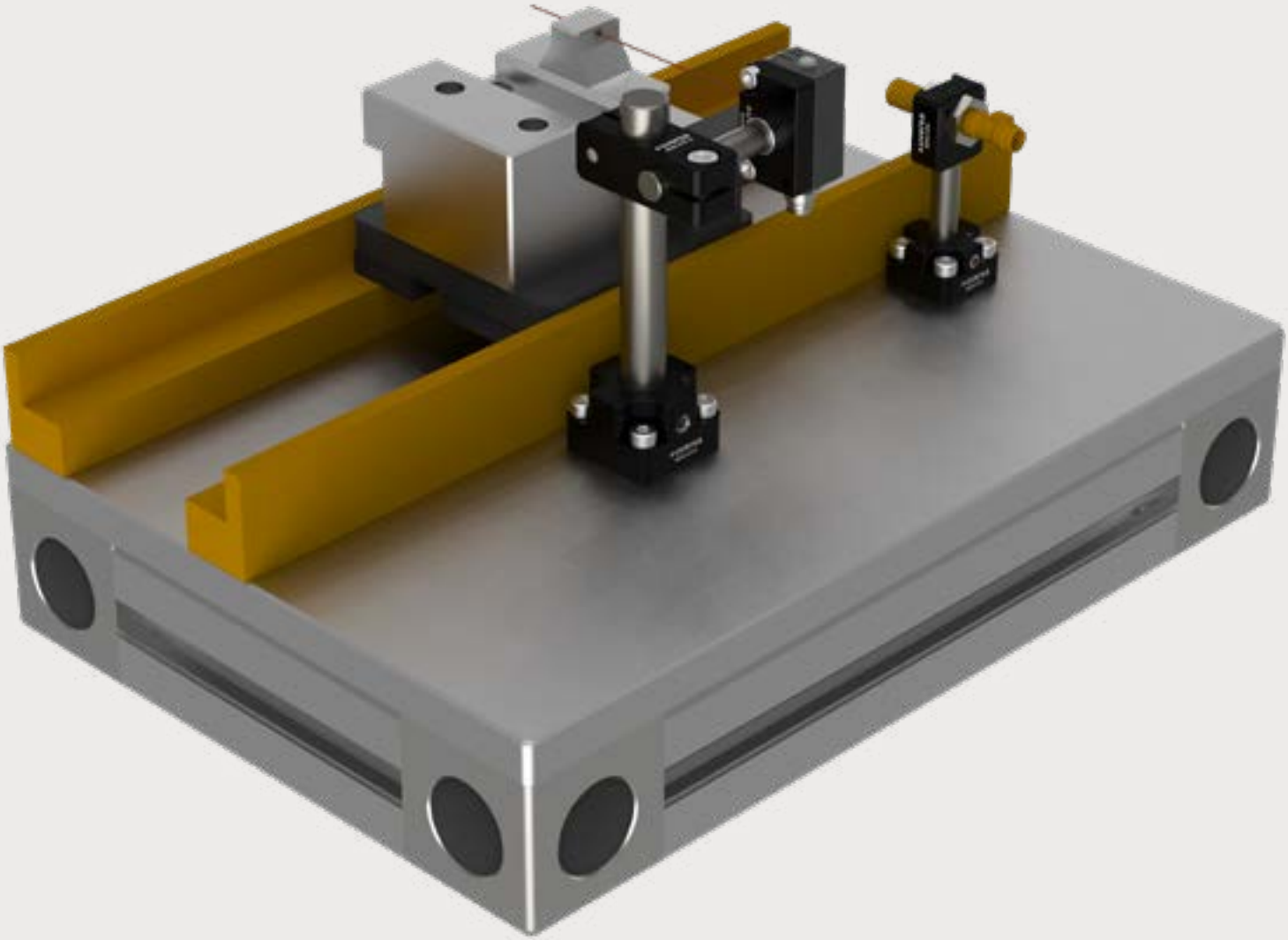

SENO-SF

Sensorfüße

SENO-SF
Sensorfüße

TECHNISCHE DETAILS

Werkstoff Aluminium (gefräst)

Oberfläche
eloxiert ● schwarz

Lagetoleranz ± 0,02 mm
Passbohrungen

Lagetoleranz ± 0,1 mm
Bohrungen

MODULBESCHREIBUNG

Sockel mit Montage- und Passbohrungen zu Aufnahme einer Säule. Zur Befestigung z.B. an Arbeitsflächen oder zum Integrieren in Baugruppen.

SENO-SF8

SENO-SF12

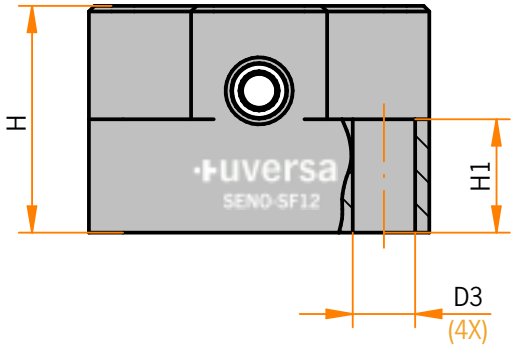

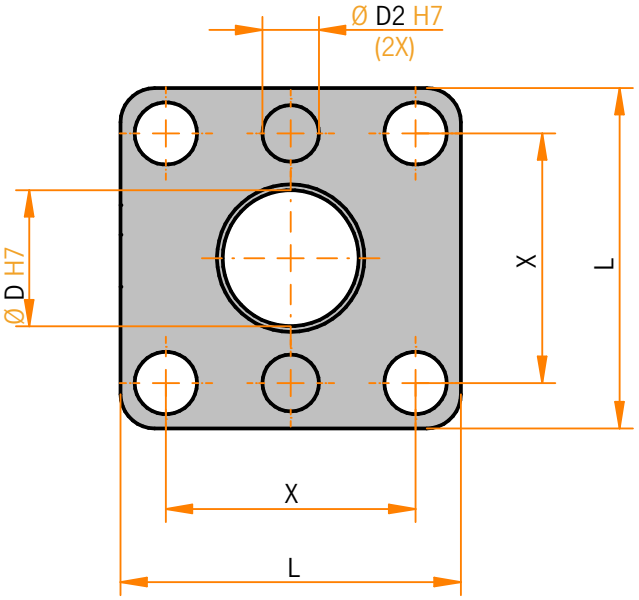

Modell	L Länge	H Höhe	H1 Höhe	D	D2	D3	X
SENO-SF8	24	14	8	8	4	4,3	16
SENO-SF12	30	20	10	12	5	5,5	22

Auf Anfrage fertigen wir auch nach Ihren individuellen Anforderungen.

© Alle Rechte vorbehalten.
Der Verkauf aller Produkte über www.uversa.de erfolgt im Namen und für Rechnung der KonTec Maschinenbau GmbH.

UVERSA SERVICE 08321 / 220 98-40
info@uversa.de
www.uversa.de

ZUR ÜBERSICHT

uversa

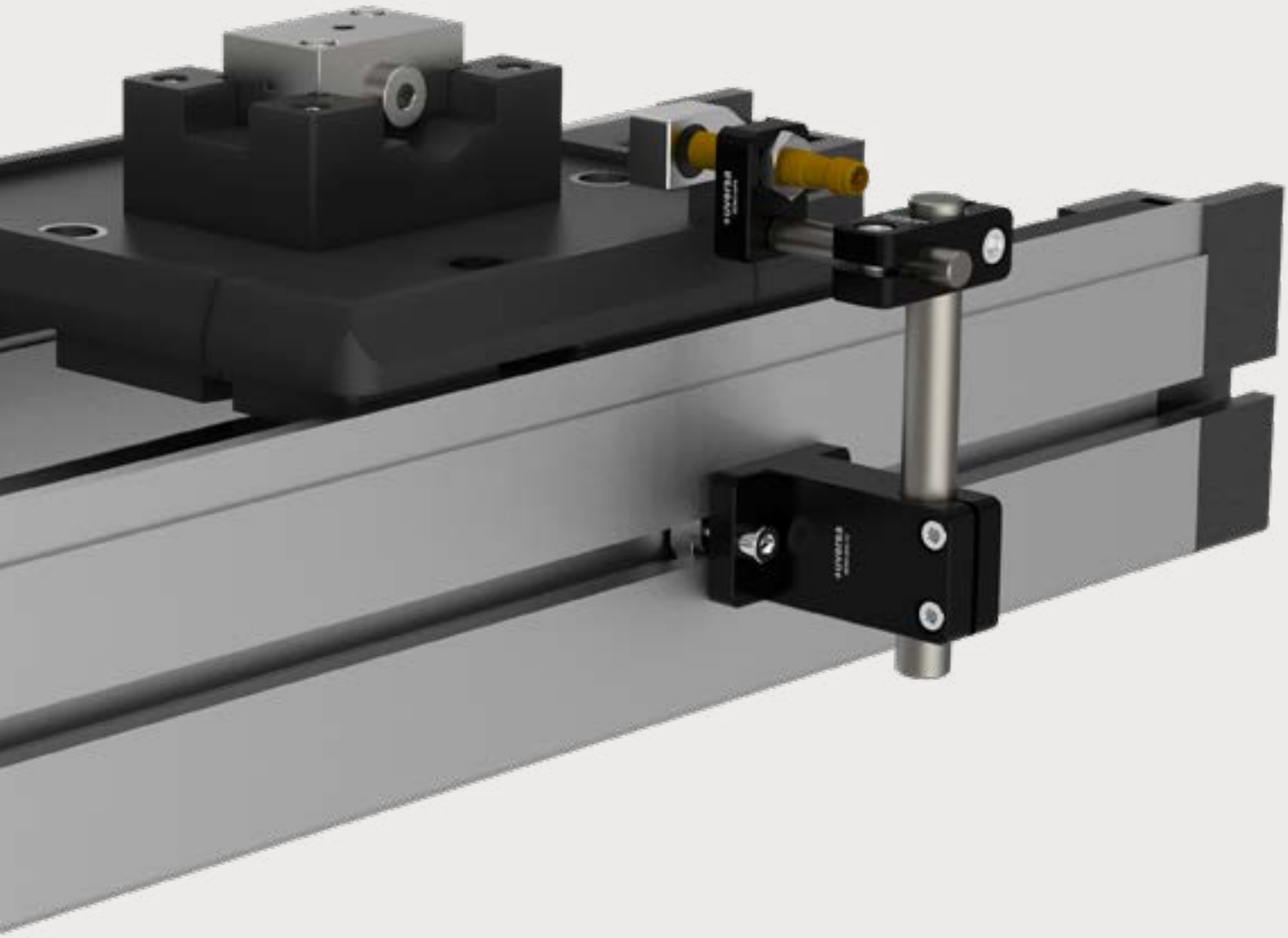

SENO-KV

Kreuzverbinder

SENO-KV
Kreuzverbinder

TECHNISCHE DETAILS

Werkstoff	Aluminium (gefräst)
Oberfläche	
eloxiert	● schwarz
Lagetoleranz	± 0,1 mm
Bohrungen	

MODULBESCHREIBUNG

Modul zur Aufnahme von zwei Säulen unterschiedlicher bzw. gleicher Größen im 90° Winkel. Ermöglicht so ein Weiterführen des Säulenaufbausystems im rechten Winkel.

SENO-KV8-12

SENO-KV8-8 / SENO-KV12-12

SENO-KV12-20 / SENO-KV20-30

SENO-KV20-20 / SENO-KV30-30

© Alle Rechte vorbehalten.
Der Verkauf aller Produkte über www.uversa.de erfolgt im Namen und für Rechnung der KonTec Maschinenbau GmbH.

UVERSA SERVICE 08321 / 220 98-40
info@uversa.de

www.uversa.de

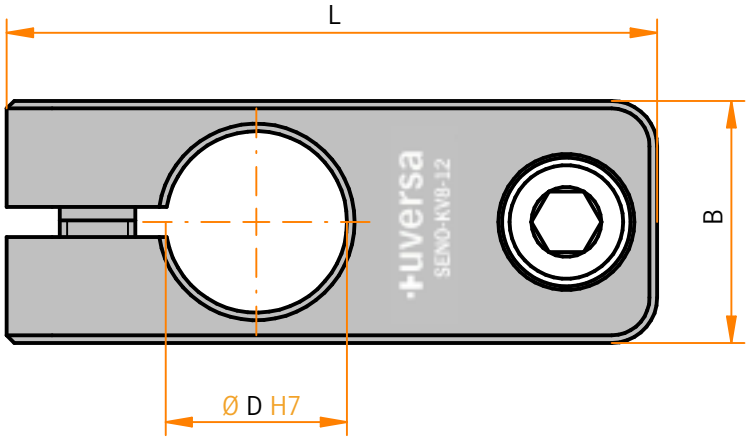

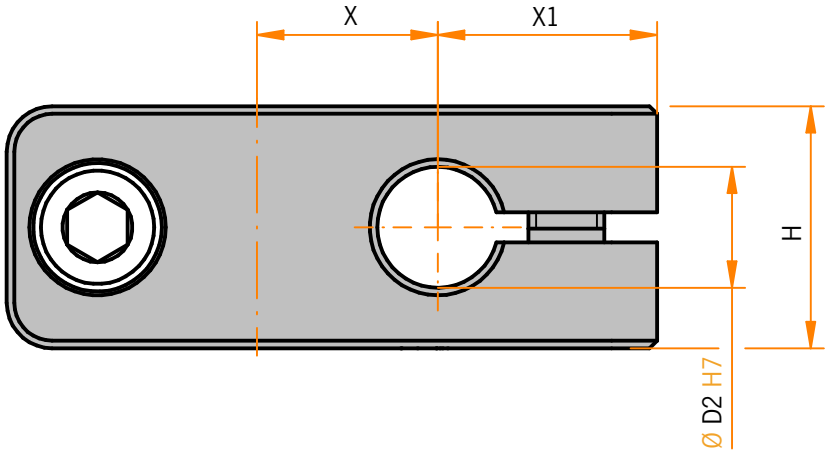

Modell	L Länge	B Breite	H Höhe	D	D2	X	X1
SENO-KV8-8	36	13	13	8	8	10	13
SENO-KV8-12	43	16	16	12	8	12	14,5
SENO-KV12-12	47	16	16	12	12	14	16,5
SENO-KV12-20	52	26	26	12	20	17,5	19,5
SENO-KV20-20	62	26	26	20	20	22	20
SENO-KV20-30	78	34	38	20	30	27	28
SENO-KV30-30	92	46	46	30	30	36	28

Auf Anfrage fertigen wir auch nach Ihren individuellen Anforderungen.

© Alle Rechte vorbehalten.
Der Verkauf aller Produkte über www.uversa.de erfolgt im Namen und für Rechnung der KonTec Maschinenbau GmbH.

UVERSA SERVICE 08321 / 220 98-40
info@uversa.de
www.uversa.de

ZUR ÜBERSICHT

uversa

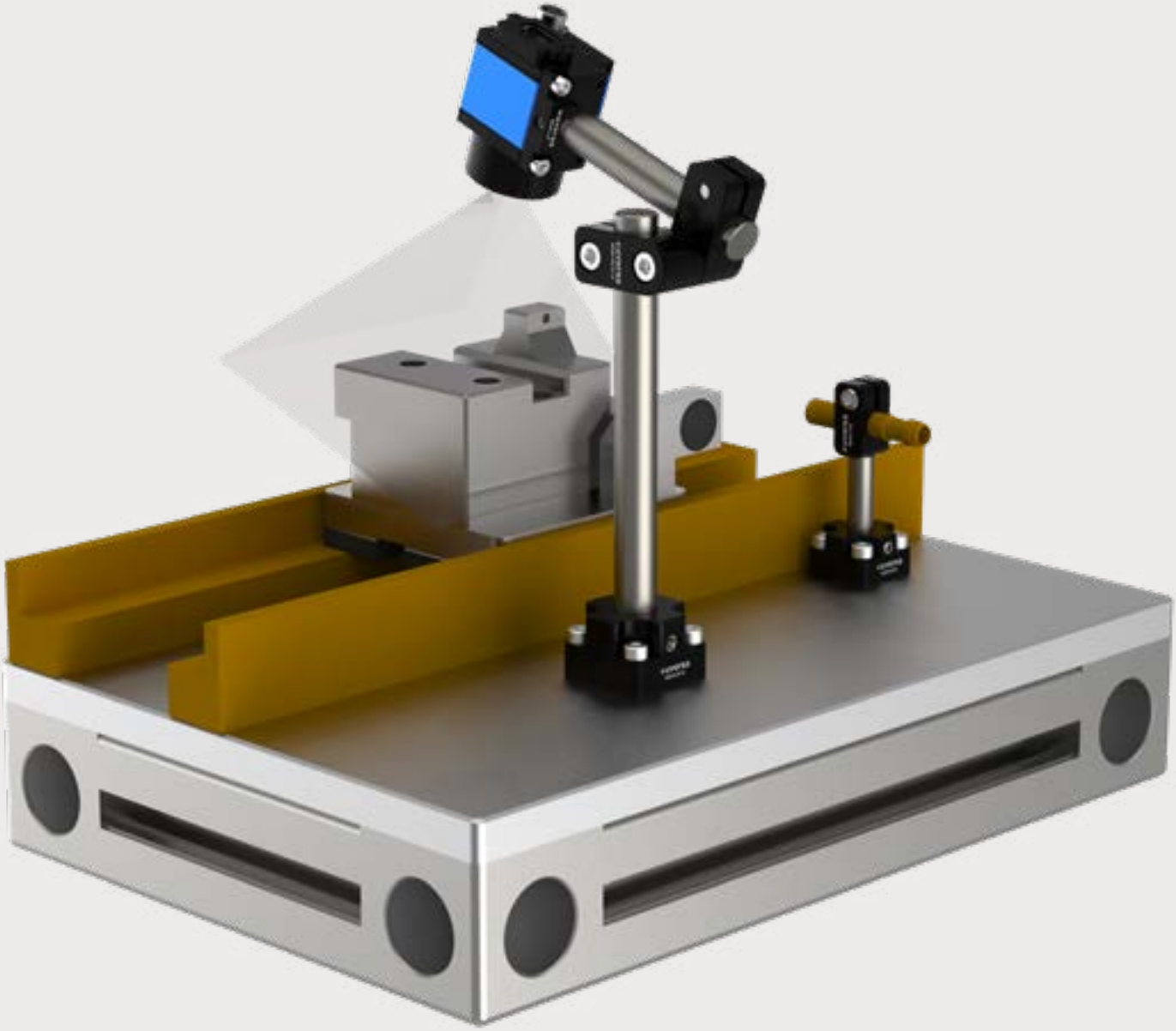

SENO-RV

Rotationsverbinder

SENO-RV
Rotationsverbinder

TECHNISCHE DETAILS

Werkstoff Aluminium (gefräst)

Oberfläche
eloxiert ● schwarz

Lagetoleranz ± 0,1 mm

Bohrungen

MODULBESCHREIBUNG

Modul zur Aufnahme zwei gleich großer Säulen. Ermöglicht ein Weiterführen des Säulenaufbausystems in einem beliebigen Winkel.

SENO-RV8-8

360°

SENO-RV12-12

360°

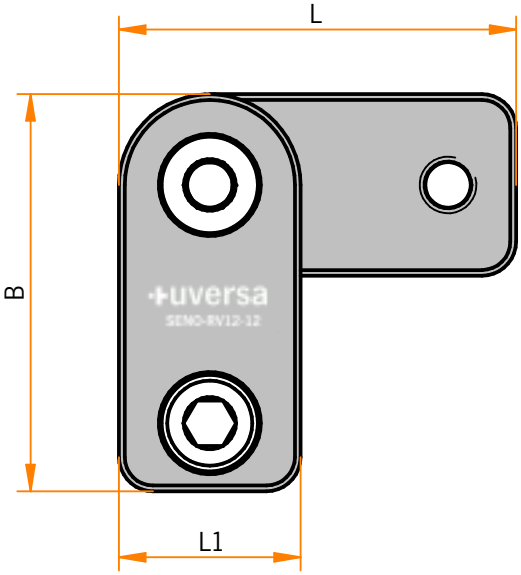

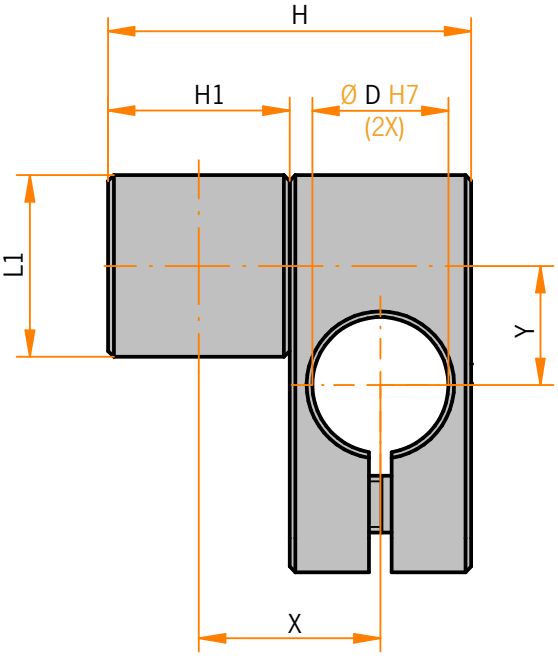

Modell	L Länge	L1 Länge	B Breite	H Höhe	H1 Höhe	D	X	Y
SENO-RV8-8	28,5	13	28,5	26	13	8	13	9
SENO-RV12-12	35	16	35	32	16	12	16	10,5

Auf Anfrage fertigen wir auch nach Ihren individuellen Anforderungen.

© Alle Rechte vorbehalten.
Der Verkauf aller Produkte über www.uversa.de erfolgt im Namen und für Rechnung der KonTec Maschinenbau GmbH.

UVERSA SERVICE 08321 / 220 98-40
info@uversa.de
www.uversa.de

ZUR ÜBERSICHT

uversa

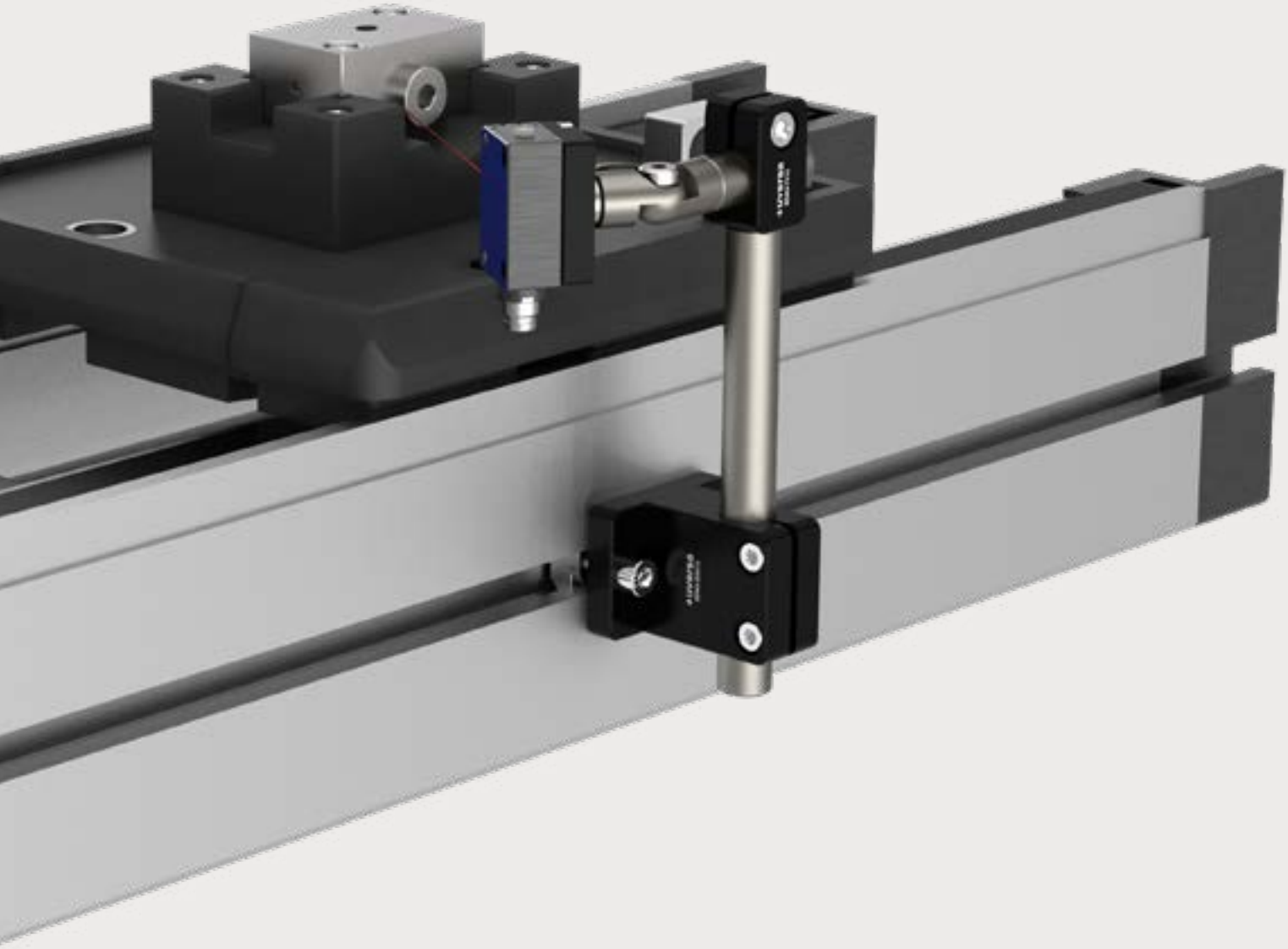

SENO-GV

Gelenkverbinder

SENO-GV
Gelenkverbinder

TECHNISCHE DETAILS

Werkstoff Edelstahl (1.4305)

Lagetoleranz ± 0,1 mm
Bohrungen

MODULBESCHREIBUNG

Gelenk zum stufenlosen Einstellen von zwei Säulen in unterschiedlichen Winkelstellungen bis ± 90°.

SENO-GV8

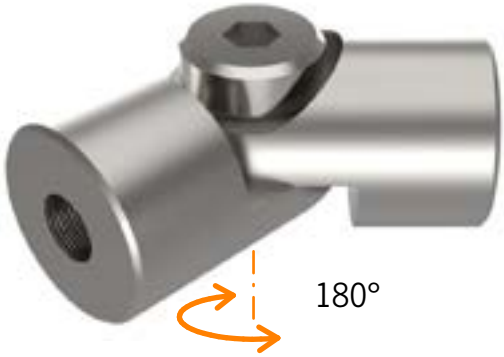

SENO-GV12

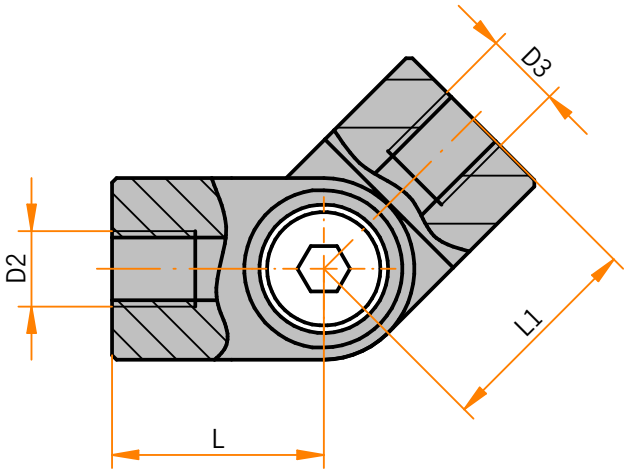

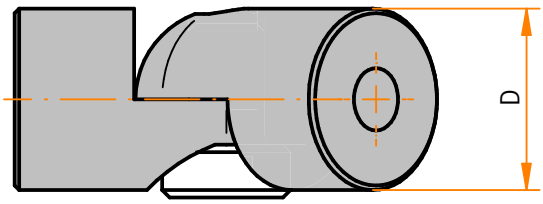

Modell	L Länge	L1 Länge	D	D2	D3
SENO-GV8	12	12	8	M5	M5
SENO-GV12	14	14	12	M5	M5

Auf Anfrage fertigen wir auch nach Ihren individuellen Anforderungen.

© Alle Rechte vorbehalten.
Der Verkauf aller Produkte über www.uversa.de erfolgt im Namen und für Rechnung der KonTec Maschinenbau GmbH.

UVERSA SERVICE 08321 / 220 98-40
info@uversa.de
www.uversa.de

ZUR ÜBERSICHT

uversa

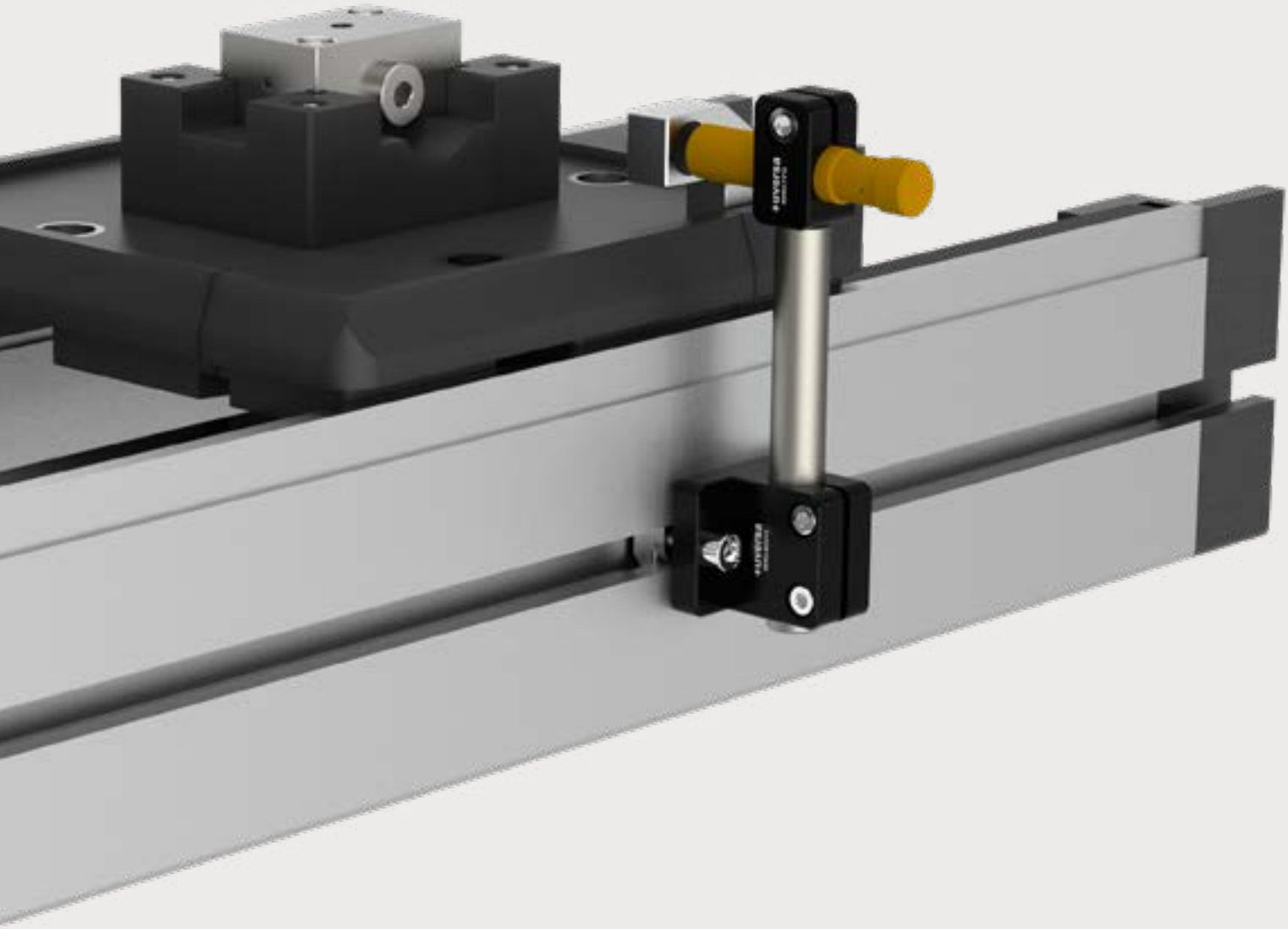

SENO-TV

T-Verbinder

SENO-TV
T-Verbinder

TECHNISCHE DETAILS

Werkstoff Aluminium (gefräst)

Oberfläche
eloxiert ● schwarz

Lagetoleranz ± 0,1 mm
Bohrungen

MODULBESCHREIBUNG

Modul als Aufsatz auf die Sensorwellen SENO-SW8 und SENO-SW12. Ermöglicht so ein Weiterführen des Säulenaufbaus mit Sensorwelle SENO-SW8 oder SENO-SW12 im rechten Winkel.

SENO-TV8

SENO-TV12

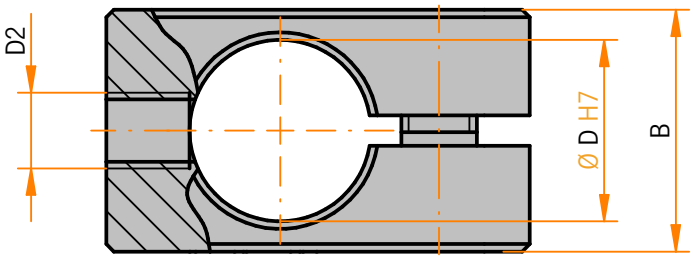

Modell	L Länge	B Breite	H Höhe	D	D2
SENO-TV8	23	13	12	8	M5
SENO-TV12	28	16	16	12	M5

Auf Anfrage fertigen wir auch nach Ihren individuellen Anforderungen.

© Alle Rechte vorbehalten.
Der Verkauf aller Produkte über www.uversa.de erfolgt im Namen und für Rechnung der KonTec Maschinenbau GmbH.

UVERSA SERVICE 08321 / 220 98-40
info@uversa.de
www.uversa.de

ZUR ÜBERSICHT

uversa

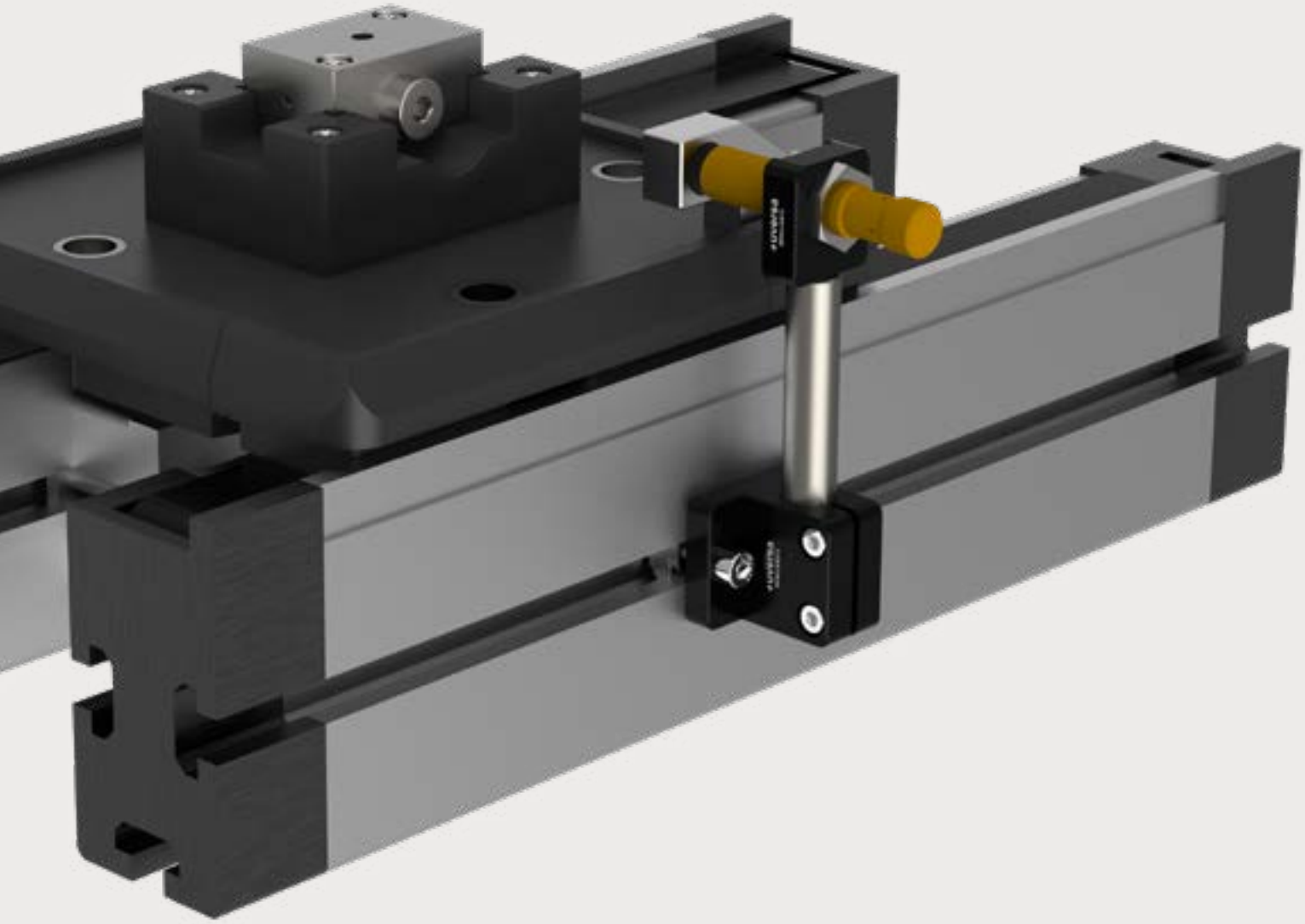

SENO-GS

Geberhalter Senkrecht

Weitere Anwendungbeispiele finden Sie auf www.uversa.de/anwendungsbeispiele

SENO-GS
Geberhalter Senkrecht

TECHNISCHE DETAILS

Werkstoff Aluminium (gefräst)

Oberfläche
eloxiert ● schwarz

Lagetoleranz ± 0,1 mm

Bohrungen

MODULBESCHREIBUNG

Modul zur Aufnahme von Sensoren mit einem Durchmesser von 8mm bzw. 12mm senkrecht zur Sensorwelle SENO-SW8 und SENO-SW12.

SENO-GS8

SENO-GS12

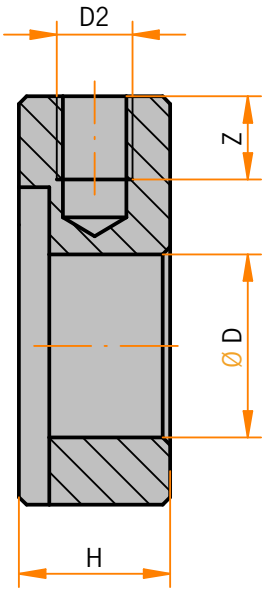

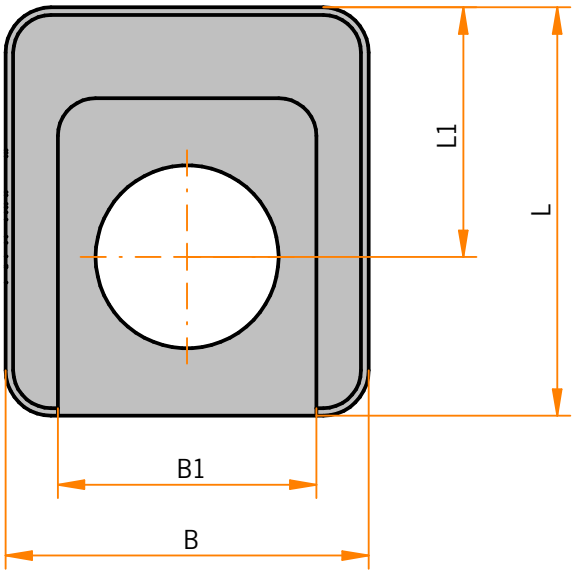

Modell	L Länge	L1 Länge	B Breite	B1 Breite	H Höhe	D	D2	Z
SENO-GS8	22	14	20	13,1	10	8,1	M5	5,5
SENO-GS12	27	16,5	24	17,1	10	12,1	M5	5,5

Auf Anfrage fertigen wir auch nach Ihren individuellen Anforderungen.

© Alle Rechte vorbehalten.
Der Verkauf aller Produkte über www.uversa.de erfolgt im Namen und für Rechnung der KonTec Maschinenbau GmbH.

UVERSA SERVICE 08321 / 220 98-40
info@uversa.de
www.uversa.de

ZUR ÜBERSICHT

uversa

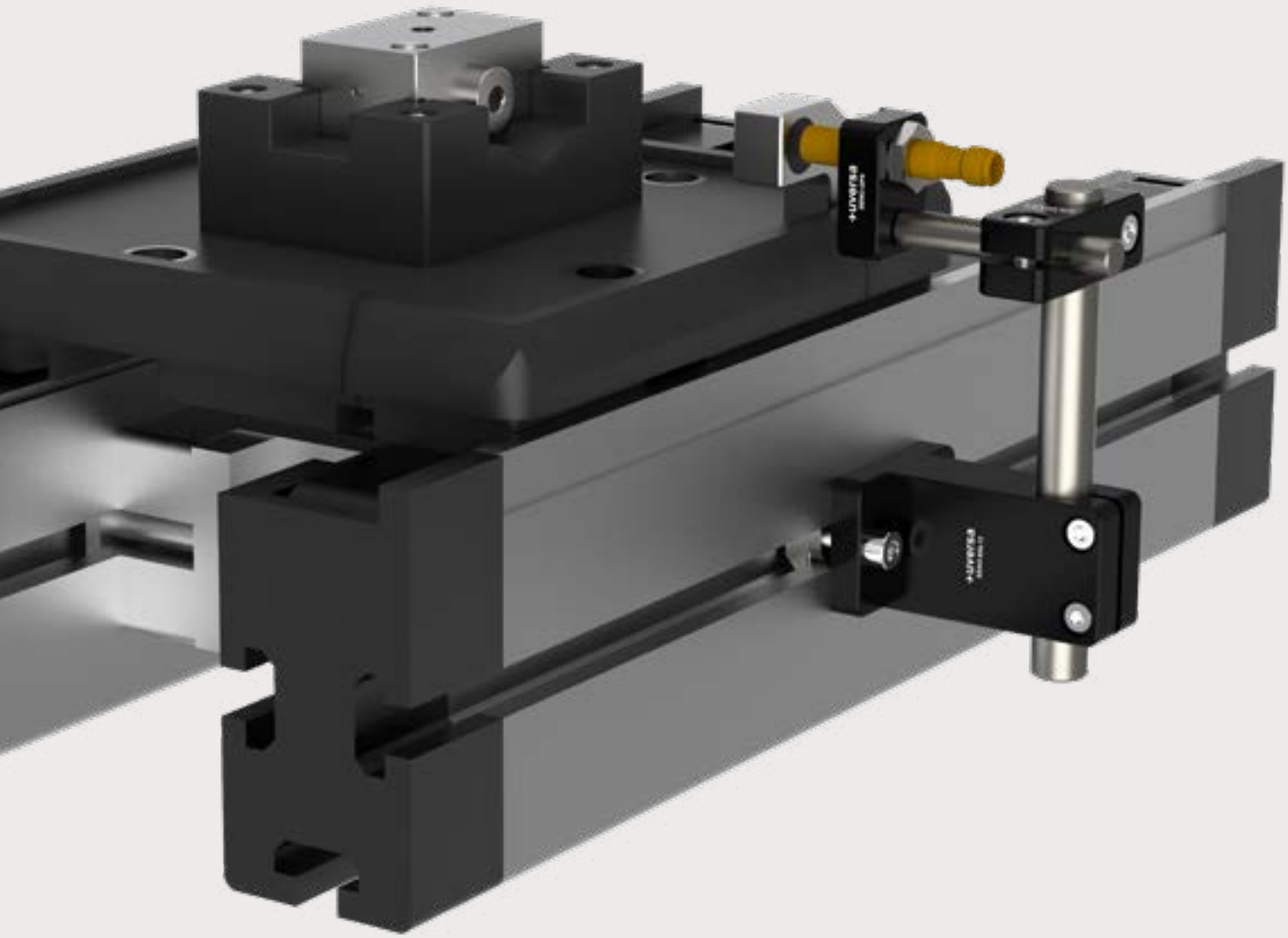

SENO-GP

Geberhalter Parallel

Weitere Anwendungbeispiele finden Sie auf www.uversa.de/anwendungsbeispiele

SENO-GP
Geberhalter Parallel

TECHNISCHE DETAILS

Werkstoff Aluminium (gefräst)

Oberfläche
eloxiert ● schwarz

Lagetoleranz ± 0,1 mm
Bohrungen

MODULBESCHREIBUNG

Modul zur Aufnahme von Sensoren mit einem Durchmesser von 8mm bzw. 12mm parallel zur Sensorwelle SENO-SW8 und SENO-SW12.

SENO-GP8

SENO-GP12

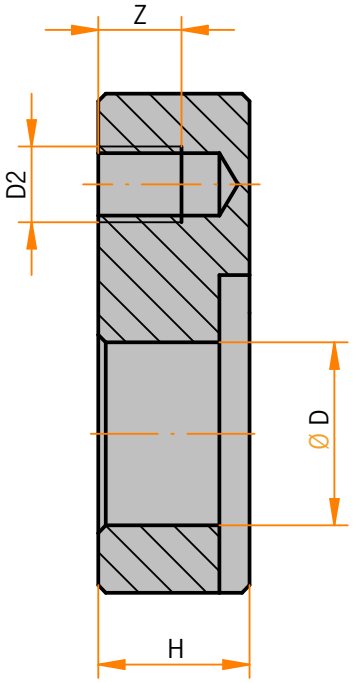

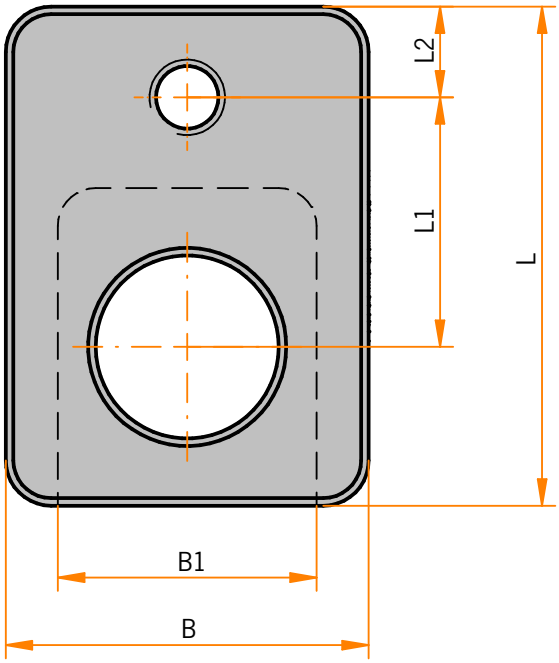

Modell	L Länge	L1 Länge	L2 Länge	B Breite	B1 Breite	H Höhe	D	D2	Z
SENO-GP8	29	15	6	20	13,1	10	8,1	M5	5,5
SENO-GP12	33	16,5	6	24	17,1	10	12,1	M5	5,5

Auf Anfrage fertigen wir auch nach Ihren individuellen Anforderungen.

© Alle Rechte vorbehalten.
Der Verkauf aller Produkte über www.uversa.de erfolgt im Namen und für Rechnung der KonTec Maschinenbau GmbH.

UVERSA SERVICE 08321 / 220 98-40
info@uversa.de
www.uversa.de

ZUR ÜBERSICHT

uversa

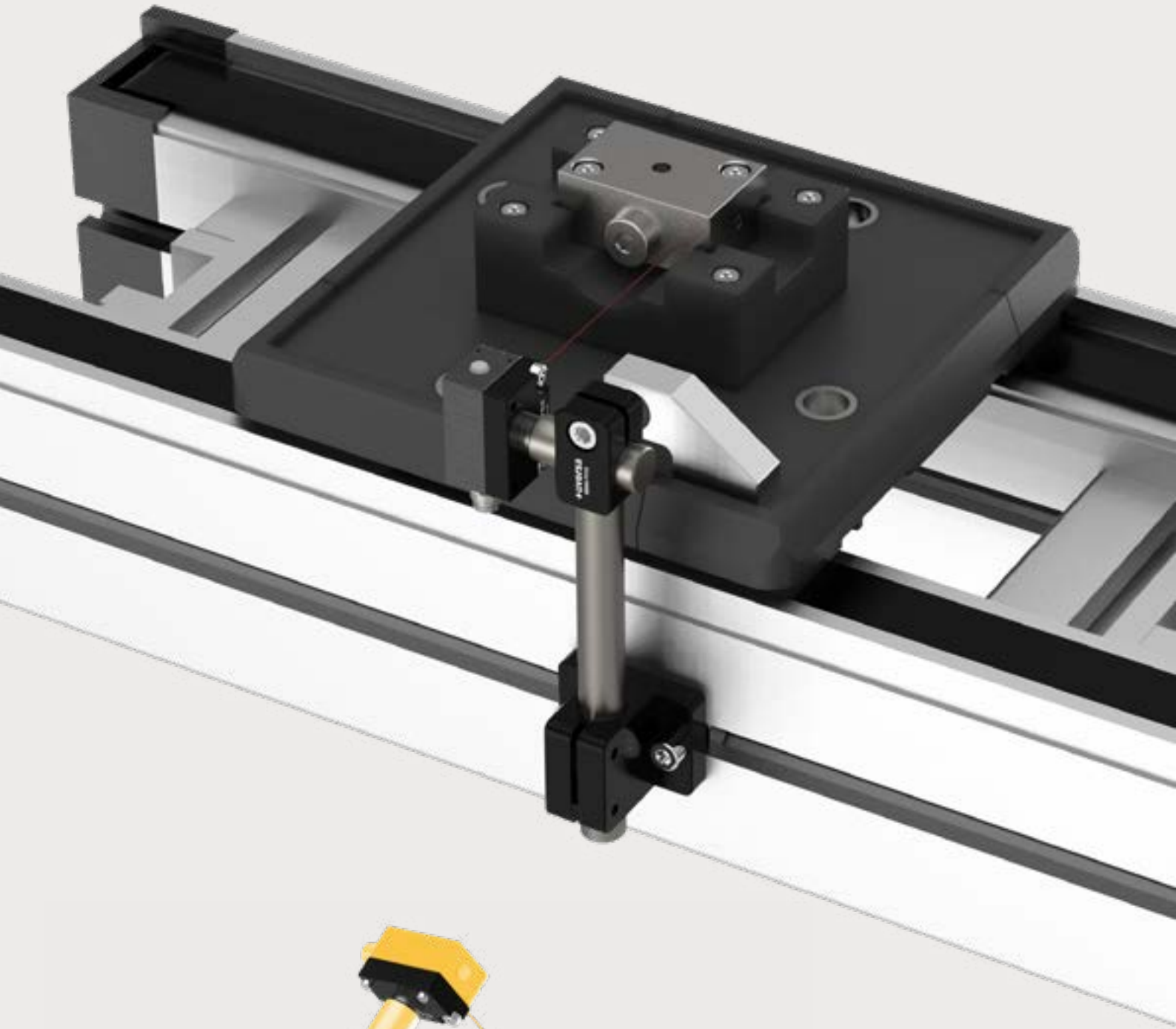

SENO-LH

Lichttasterhalter

Weitere Anwendungbeispiele finden Sie auf www.uversa.de/anwendungsbeispiele

SENO-LH
Lichttasterhalter

TECHNISCHE DETAILS

Werkstoff Aluminium (gefräst), Edelstahl (1.4305)

Oberfläche eloxiert ● schwarz

Lagetoleranz ± 0,1 mm

Bohrungen

MODULBESCHREIBUNG

Modul mit Rotationsmöglichkeit zur Aufnahme sämtlicher Lichttaster gängiger Hersteller. Adaptierbarkeit auf Sensorwelle SENO-SW8 und SENO-SW12.

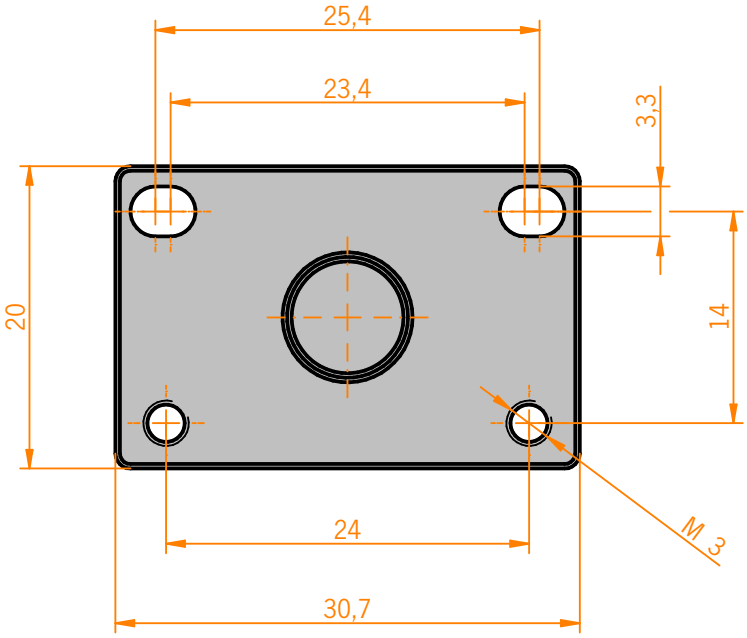

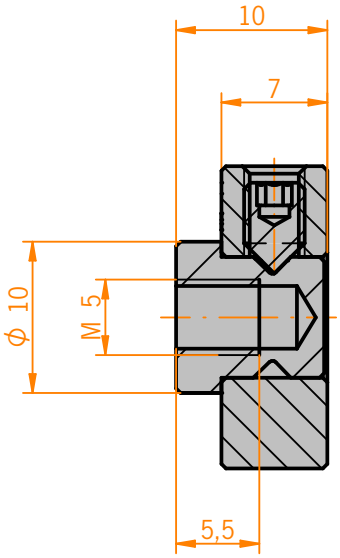

Auf Anfrage fertigen wir auch nach Ihren individuellen Anforderungen.

© Alle Rechte vorbehalten.
Der Verkauf aller Produkte über www.uversa.de erfolgt im Namen und für Rechnung der KonTec Maschinenbau GmbH.

UVERSA SERVICE 08321 / 220 98-40
info@uversa.de
www.uversa.de

ZUR ÜBERSICHT

uversa

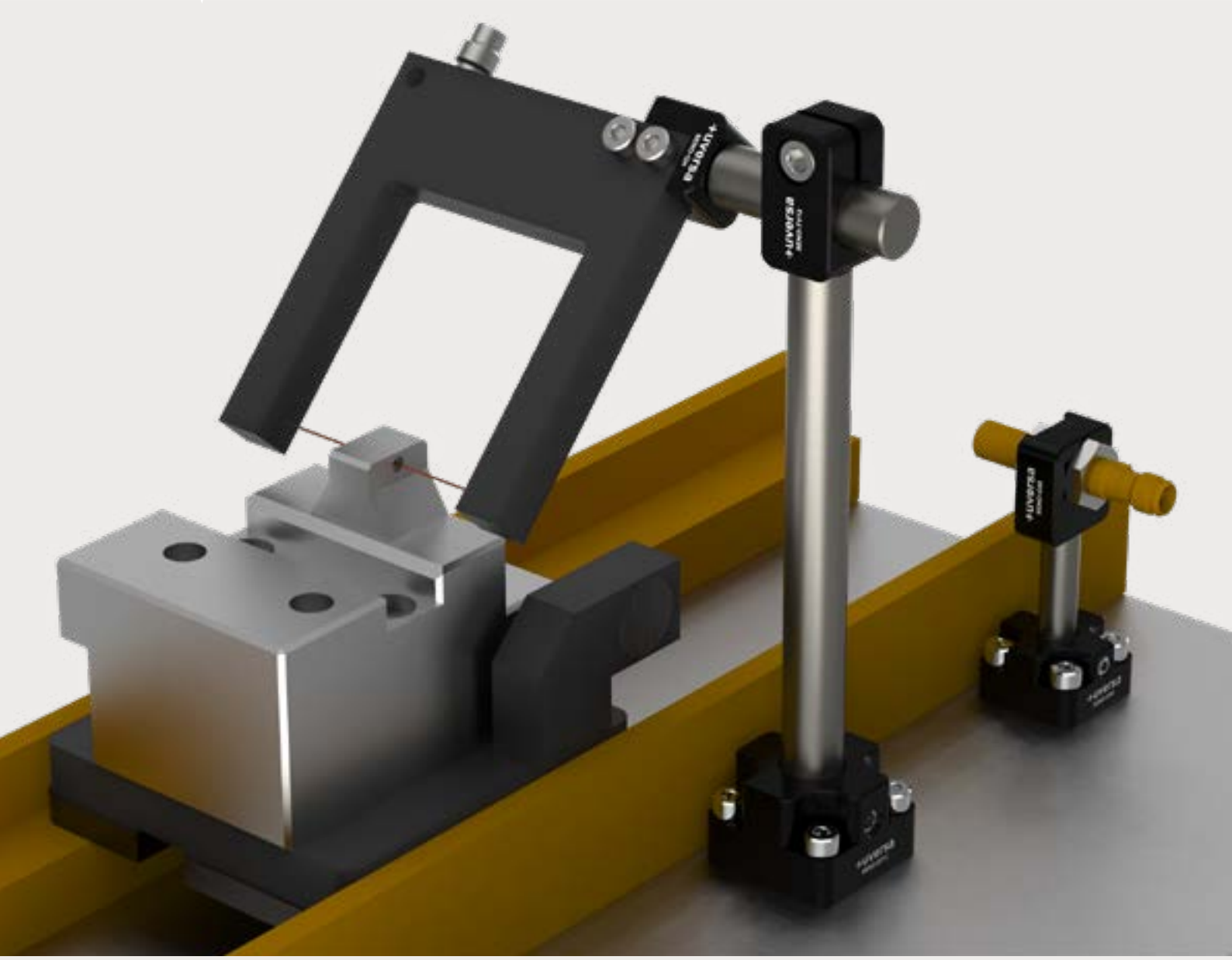

SENO-GH

Gabellichtschranken-halter

Weitere Anwendungbeispiele finden Sie auf www.uversa.de/anwendungsbeispiele

SENO-GH
Gabellichtschrankenhalter

TECHNISCHE DETAILS

Werkstoff Aluminium (gefräst)

Oberfläche
eloxiert ● schwarz

Lagetoleranz ± 0,1 mm
Bohrungen

MODULBESCHREIBUNG

Modul zur Aufnahme von Gabellichtschranken mit dreiseitig möglicher Anbindung an Sensorwellen SENO-SW8 oder SENO-SW12.

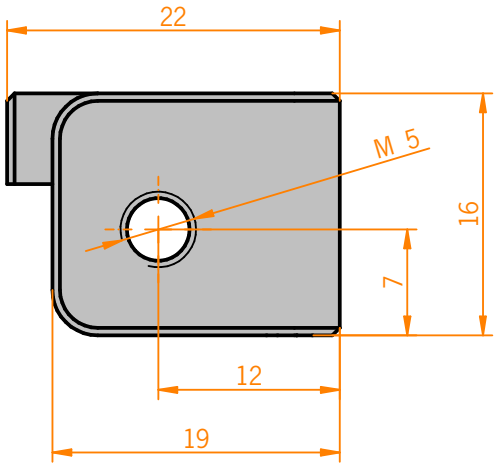

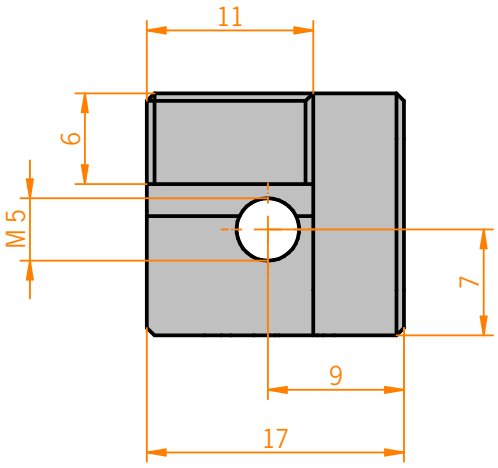

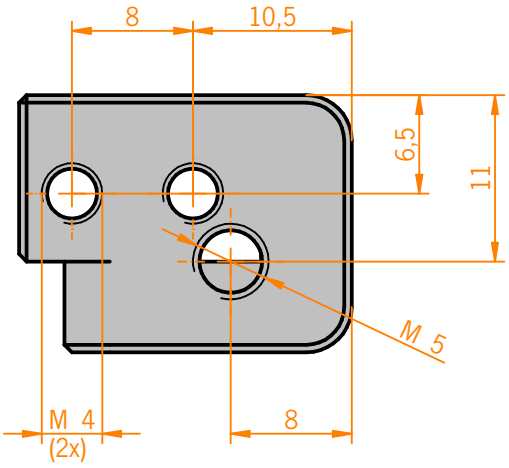

Auf Anfrage fertigen wir auch nach Ihren individuellen Anforderungen.

© Alle Rechte vorbehalten.
Der Verkauf aller Produkte über www.uversa.de erfolgt im Namen und für Rechnung der KonTec Maschinenbau GmbH.

UVERSA SERVICE 08321 / 220 98-40
info@uversa.de
www.uversa.de

ZUR ÜBERSICHT

uversa

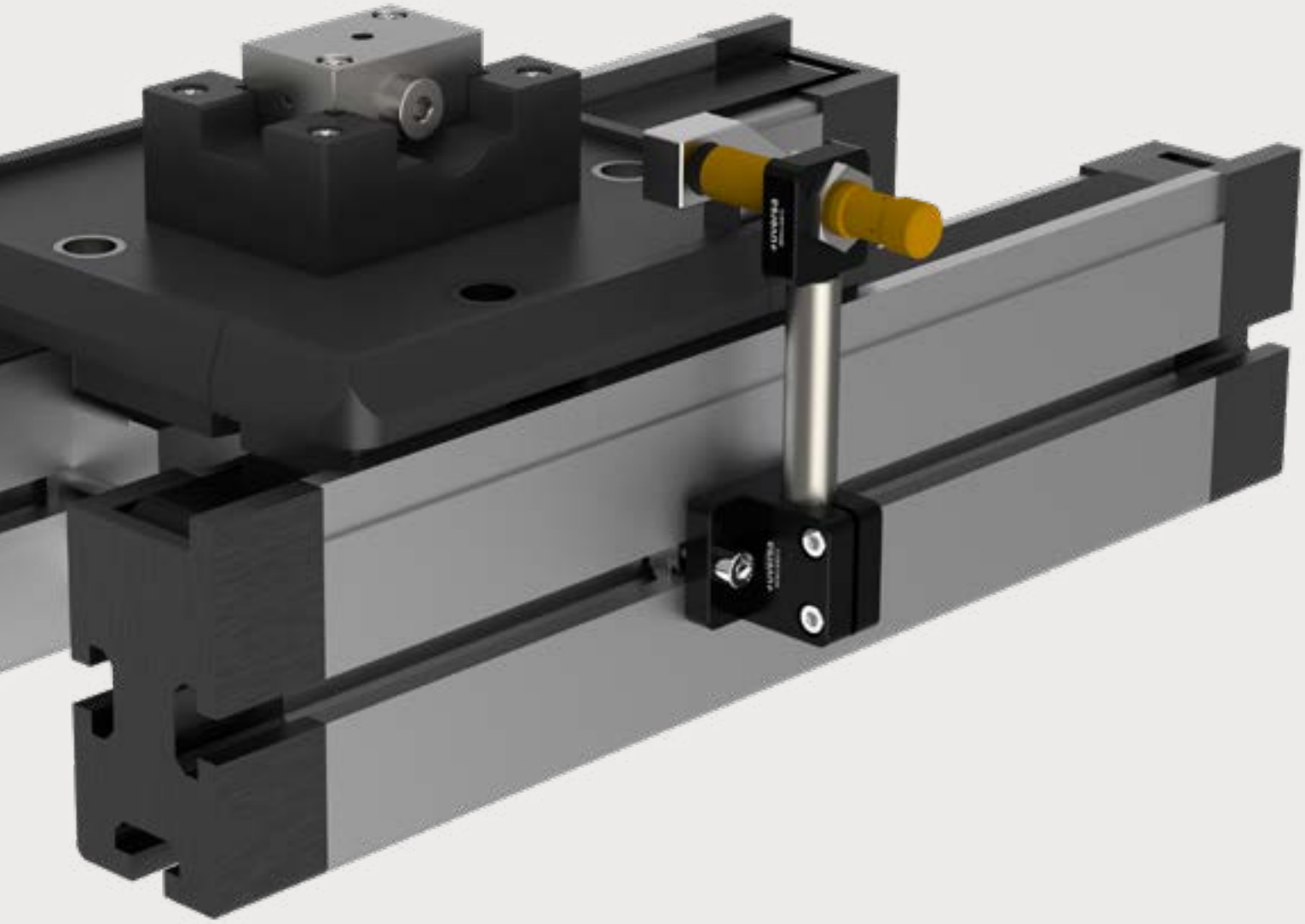

SENO-SW

Sensorwellen

SENO-SW
Sensorwellen

TECHNISCHE DETAILS

Material Edelstahl (1.4305)

Oberfläche Enden gedreht, gefast

MODULBESCHREIBUNG

Geschliffene Säulen aus Edelstahl für Aufbauten im Bereich der Sensorik und Anbindung an Module.

SENO-SW8

SENO-SW12

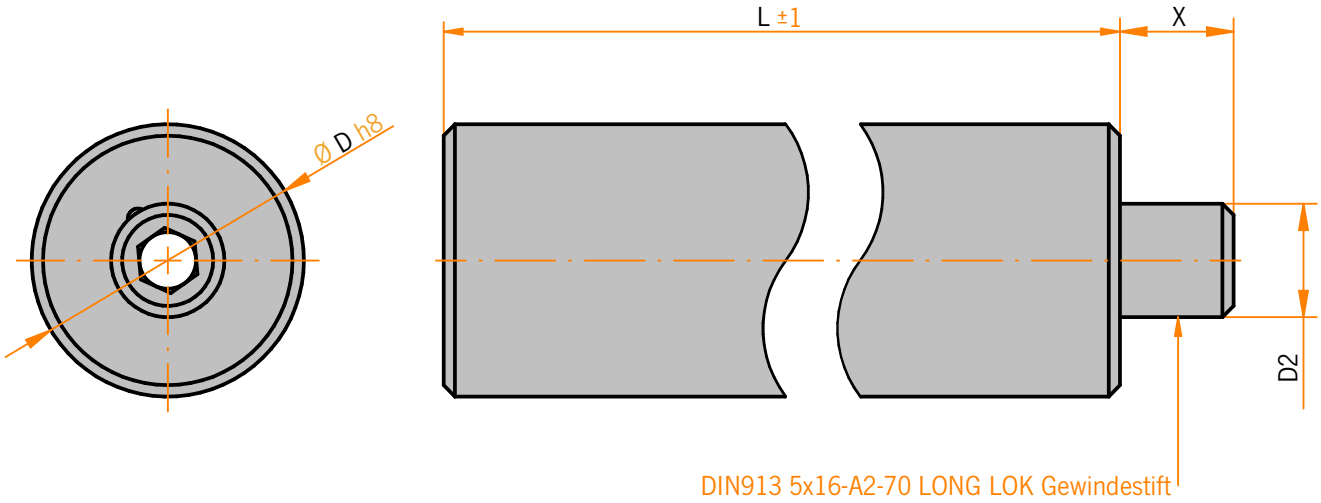

Modell	L Länge	D	D2	X	Gewicht g/m
SENO-SW8	20 - 300	8	M5	5	400
SENO-SW12	100 - 400	12	M5	5	900

Auf Anfrage fertigen wir auch nach Ihren individuellen Anforderungen.

© Alle Rechte vorbehalten.
Der Verkauf aller Produkte über www.uversa.de erfolgt im Namen und für Rechnung der KonTec Maschinenbau GmbH.

UVERSA SERVICE 08321 / 220 98-40
info@uversa.de
www.uversa.de

ZUR ÜBERSICHT

uversa

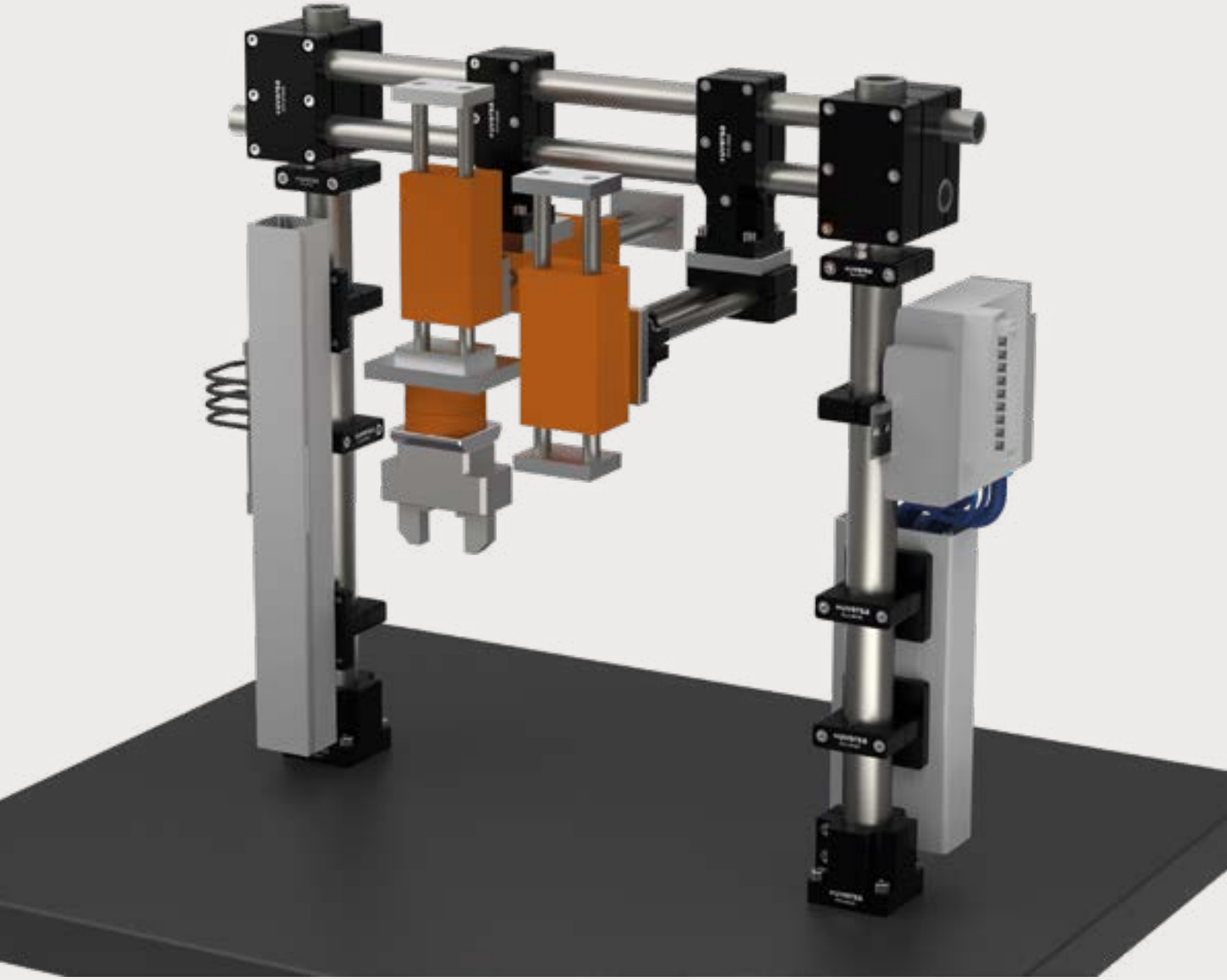

ELO-MH

Modulhalter

Weitere Anwendungbeispiele finden Sie auf www.uversa.de/anwendungsbeispiele

ELO-MH
Modulhalter

TECHNISCHE DETAILS

Werkstoff	Aluminium (gefräst)
Oberfläche eloxiert	● schwarz
Lagetoleranz Bohrungen	± 0,1 mm

MODULBESCHREIBUNG

Modul zur Befestigung von Zusatzelementen wie beispielsweise Hutschienen, Kabelkanälen, Bedienelementen, sowie Adapterplatten.

ELO-MH20

ELO-MH30

ELO-MH40

© Alle Rechte vorbehalten.
Der Verkauf aller Produkte über www.uversa.de erfolgt im Namen und für Rechnung der KonTec Maschinenbau GmbH.

UVERSA SERVICE 08321 / 220 98-40
info@uversa.de

www.uversa.de

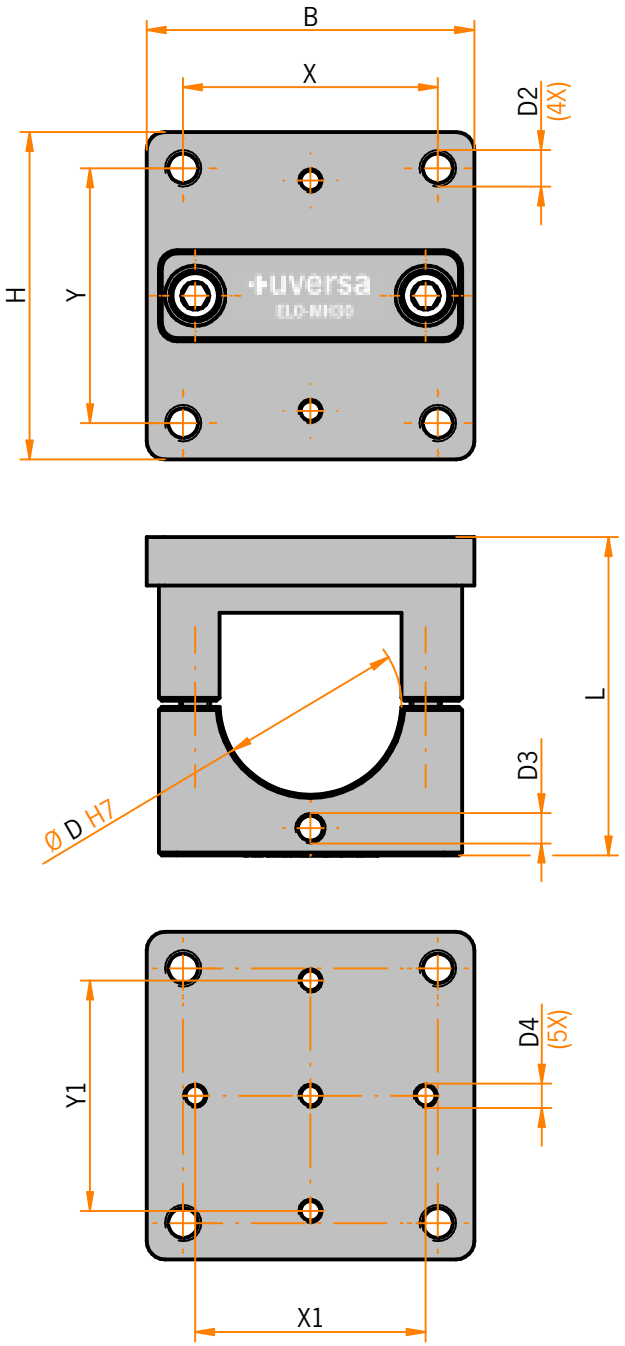

Modell	L Länge	B Breite	H Höhe	D	D2	D3	D4	X	Y	X1	Y1
ELO-MH20	39,5	40	40	20	M5	M5	M4	30	30	26	26
ELO-MH30	52,5	54	54	30	M6	M5	M4	42	42	38	38
ELO-MH40	62,5	64	64	40	M8	M5	M4	48	48	48	48

Auf Anfrage fertigen wir auch nach Ihren individuellen Anforderungen.

© Alle Rechte vorbehalten.
Der Verkauf aller Produkte über www.uversa.de erfolgt im Namen und für Rechnung der KonTec Maschinenbau GmbH.

UVERSA SERVICE 08321 / 220 98-40
info@uversa.de
www.uversa.de